Jednostka projektowa: X-BUD Piotr Bielecki
Adres: 87-100 Toruń, ulica Dekerta 22

telefon/fax: +48 56 654 0648
strona internetowa: www.XBUD.com.pl

NIP: 956-000-88-17
REGON: 870211677

SPECYFIKACJA TECHNICZNA WYKONANIA I ODBIORU ROBÓT

NAZWA ZADANIA: Budowa instalacji zamgławiaczy wraz z infrastrukturą techniczną

KATEGORIA OBIEKTU: VIII – inne budowle

ADRES OBIEKTU: 87-100 Toruń, ul. Włocławska 246-248
dz. ewid. nr 512, 514, 515 w obrębie 76
jednostka ewidencyjna: 046301_1, Toruń

INWESTOR: Gmina Miasta Toruń
87-100 Toruń, ulica Wały gen. Sikorskiego 8

ZAMAWIAJĄCY: Wydział Inwestycji i Remontów Urzędu Miasta Torunia,
87-100 Toruń, ul. Wały gen. Sikorskiego 10

OPRACOWAŁ: mgr inż. PIOTR BIELECKI
upr. nr BP-RN-V/9/TO/81
w specjalności konstrukcyjno-budowlanej

Miejsce i data opracowania: Toruń, 6 maj 2019 r.

Zawartość opracowania

D.00.00.00. Wymagania ogólne 3
D.01.01.00. Roboty pomiarowe 15
D.01.02.00. Roboty ziemne 19
D.01.03.00. Koryto wraz z profilowaniem i zagęszczeniem podłoża 23
D.02.01.00. Obrzeża betonowe 27
D.02.02.00. Nawierzchnie z kostki brukowej betonowej 31
D.03.03.00. Elementy małej architektury 35
D.04.01.00. Instalacje sanitarne 39
D.05.01.00. Instalacja elektryczna 49

SPECYFIKACJA TECHNICZNA
D.00.00.00. Wymagania ogólne

Nazwa inwestycji:	Budowa instalacji zamgławiaczy wraz z infrastrukturą techniczną
Adres inwestycji:	87-100 Toruń, ul. Włocławska 246-248, dz. ewid. nr 512, 514, 515 w obrębie 76
Stadium:	Specyfikacja techniczna wykonania i odbioru robót
Inwestor:	Gmina Miasta Toruń, 87-100 Toruń, ulica Wały gen. Sikorskiego 8
Zamawiający:	Wydział Inwestycji i Remontów Urzędu Miasta Torunia, ul. Wały gen. Sikorskiego 10
Jednostka projektowa:	X-BUD Piotr Bielecki, 87-100 Toruń, ul. Dekerta 22

KOD WG WSPÓLNEGO SŁOWNIKA ZAMÓWIEŃ (CPV)

1. grupy robót
    a. 45100000-8 - Przygotowanie terenu pod budowę
    b. 45200000-9 - Roboty budowlane w zakresie wznoszenia kompletnych obiektów budowlanych lub ich części oraz roboty w zakresie inżynierii lądowej i wodnej
    c. 45300000-0 - Roboty w zakresie instalacji budowlanych
2. klasy robót
    a. 45110000-1 - Roboty w zakresie burzenia i rozbiórki obiektów budowlanych; roboty ziemne
    b. 45210000-2 - Roboty budowlane w zakresie budynków
    c. 45230000-8 - Roboty budowlane w zakresie budowy rurociągów, linii komunikacyjnych i elektroenergetycznych, autostrad, dróg, lotnisk i kolei; wyrównywanie terenu
3. kategorie robót
    a. 45214210-5 - Szkoły podstawowe
    b. 45111000-8 - Roboty w zakresie burzenia, roboty ziemne
    c. 45112000-5 - Roboty w zakresie usuwania gleby
    d. 45212200-8 - Roboty budowlane w zakresie budowy obiektów sportowych
    e. 45231300-8 - Roboty budowlane w zakresie budowy wodociągów i rurociągów do odprowadzania ścieków
    f. 45233000-9 - Roboty w zakresie konstruowania, fundamentowania oraz wykonywania nawierzchni autostrad, dróg
    g. 74231530-1 - Usługi opomiarowania dla budownictwa
    h. 36410000-8 - Sprzęt sportowy do uprawiania sportów na wolnym powietrzu

Dalsze uszczegółowienie kategorii robót w części szczegółowej ST.

1. CZĘŚĆ OGÓLNA

1.1. Przedmiot ST

Przedmiotem niniejszej szczegółowej specyfikacji technicznej D.00.00.00 są wymagania ogólne dotyczące wykonania i odbioru robót, które zostaną wykonane w ramach realizacji inwestycji:

Nazwa inwestycji:	Budowa instalacji zamgławiaczy wraz z infrastrukturą techniczną
Adres inwestycji:	87-100 Toruń, ul. Włocławska 246-248, dz. ewid. nr 512, 514, 515 w obrębie 76
Stadium:	Specyfikacja techniczna wykonania i odbioru robót
Inwestor:	Gmina Miasta Toruń, 87-100 Toruń, ulica Wały gen. Sikorskiego 8
Zamawiający:	Wydział Inwestycji i Remontów Urzędu Miasta Torunia, ul. Wały gen. Sikorskiego 10
Jednostka projektowa:	X-BUD Piotr Bielecki, 87-100 Toruń, ul. Dekerta 22

1.2. Zakres stosowania ST

Specyfikacja Techniczna stanowi część dokumentacji przetargowej i należy je stosować w zlecaniu i wykonaniu robót opisanych w 1.1.

1.3. Zakres robót objętych ST

Ustalenia zawarte w niniejszej specyfikacji obejmują wymagania ogólne, wspólne dla poszczególnych asortymentów robót opisanych w poniższych specyfikacjach:

D.00.00.00. Wymagania ogólne
D.01.01.00. Roboty pomiarowe
D.01.02.00. Roboty ziemne
D.01.03.00. Koryto wraz z profilowaniem i zagęszczeniem podłoża
D.02.01.00. Obrzeża betonowe
D.02.02.00. Nawierzchnie z kostki brukowej betonowej
D.03.03.00. Elementy małej architektury
D.04.01.00. Instalacje sanitarne
D.05.01.00. Instalacja elektryczna

1.4. Określenia podstawowe

Użyte w ST wymienione niżej określenia należy rozumieć w każdym przypadku następująco:

Chodnik - wyznaczony pas terenu przy jezdni lub odsunięty od jezdni, przeznaczony do ruchu pieszych i odpowiednio utwardzony;

Dziennik budowy - dziennik wydany zgodnie z obowiązującymi przepisami, stanowiący urzędowy dokument przebiegu robót budowlanych oraz zdarzeń i okoliczności zachodzących w toku wykonywania robót;

Kierownik budowy - osoba wyznaczona przez Wykonawcę, upoważniona do kierowania robotami i do występowania w jego imieniu w sprawach realizacji kontraktu;

Konstrukcja nawierzchni - układ warstw nawierzchni wraz ze sposobem ich połączenia;

Koryto - element uformowany w korpusie drogowym w celu ułożenia w nim konstrukcji nawierzchni;

Laboratorium - drogowe lub inne laboratorium badawcze, zaakceptowane przez Zamawiającego, niezbędne do przeprowadzenia wszelkich badań i prób związanych z oceną jakości materiałów oraz robót;

Materiały - wszelkie tworzywa niezbędne do wykonania robót, zgodne z dokumentacją projektową i specyfikacjami technicznymi, zaakceptowane przez Inspektora Nadzoru;

Nawierzchnia - warstwa lub zespół warstw służących do przejmowania i rozkładania obciążeń od ruchu na podłoże gruntowe i zapewniających dogodne warunki dla ruchu;

Odpowiednia (bliska) zgodność - zgodność wykonywanych robót z dopuszczonymi tolerancjami, a jeśli przedział tolerancji nie został określony - z przeciętnymi tolerancjami, przyjmowanymi zwyczajowo dla danego rodzaju robót budowlanych;

Podłoże - grunt rodzimy lub nasypowy, leżący pod nawierzchnią do głębokości przemarzania;

Podłoże ulepszone - górna warstwa podłoża, leżąca bezpośrednio pod nawierzchnią, ulepszona w celu umożliwienia przejęcia ruchu budowlanego i właściwego wykonania nawierzchni;

Polecenie Inspektora Nadzoru - wszelkie polecenia przekazane Wykonawcy przez Inspektora Nadzoru, w formie pisemnej, dotyczące sposobu realizacji robót lub innych spraw związanych z prowadzeniem budowy;

Projektant - uprawniona osoba prawna lub fizyczna będąca autorem dokumentacji projektowej;

Przetargowa dokumentacja projektowa - część dokumentacji projektowej, która wskazuje lokalizację, charakterystykę i wymiary obiektu będącego przedmiotem robót;

Rekultywacja - roboty mające na celu uporządkowanie i przywrócenie pierwotnych funkcji terenom naruszonym w czasie realizacji zadania budowlanego;

Zadanie budowlane - część przedsięwzięcia budowlanego, stanowiąca odrębną całość konstrukcyjną lub technologiczną, zdolną do samodzielnego spełnienia przewidywanych funkcji techniczno-użytkowych. Zadanie może polegać na wykonywaniu robót związanych z budową, modernizacją, utrzymaniem oraz ochroną budowli drogowej lub jej elementu;

1.5. Ogólne wymagania dotyczące robót

Wykonawca robót jest odpowiedzialny za jakość ich wykonania oraz za ich zgodność z dokumentacją projektową i ST.

1.5.1. Przekazanie terenu budowy

Zamawiający w terminie określonym w dokumentach umowy przekaże Wykonawcy teren budowy wraz ze wszystkimi wymaganymi uzgodnieniami prawnymi i administracyjnymi, lokalizację i współrzędne punktów głównych trasy oraz reperów, dziennik budowy oraz egzemplarz dokumentacji projektowej i komplet ST. Na Wykonawcy spoczywa odpowiedzialność za ochronę przekazanych mu punktów pomiarowych do chwili końcowego odbioru robót. Uszkodzone lub zniszczone znaki geodezyjne Wykonawca
odtworzy i utrwali na własny koszt.

1.5.2. Dokumentacja projektowa

Dokumentacja projektowa będzie zawierać rysunki, obliczenia i dokumenty, zgodne z wykazem podanym w szczegółowych warunkach umowy.

1.5.3. Zgodność robót z dokumentacją projektową i ST

Dokumentacja projektowa, ST oraz dodatkowe dokumenty przekazane Wykonawcy stanowią część umowy, a wymagania wyszczególnione w choćby jednym z nich są obowiązujące dla Wykonawcy tak jakby były zawarte w całej dokumentacji. W przypadku rozbieżności w ustaleniach poszczególnych dokumentów obowiązuje kolejność ich ważności wymieniona w „Ogólnych warunkach umowy".

Wykonawca nie może wykorzystywać błędów lub opuszczeń w dokumentach kontraktowych, a o ich wykryciu powinien natychmiast powiadomić Zamawiającego, który dokona odpowiednich zmian lub poprawek.

W przypadku rozbieżności opis wymiarów ważniejszy jest od odczytu ze skali rysunków. Wszystkie wykonane roboty o dostarczone materiały będą zgodne z dokumentacją projektową i ST. Dane określone w dokumentacji projektowej i w ST będą uważane za wartości docelowe, od których dopuszczalne są odchylenia w ramach określonego przedziału tolerancji. Cechy materiałów i elementów budowli muszą być jednorodne i
wykazywać zgodność z określonymi wymaganiami, a różnice tych cech nie mogą przekraczać dopuszczalnego przedziału tolerancji.

W przypadku, gdy materiały lub roboty nie będą w pełni zgodne z dokumentacją projektową lub ST i wpłynie to na niezadowalającą jakość elementu budowli, to takie materiały zostaną zastąpione innymi, a roboty z tym związane - wykonane na koszt Wykonawcy.

1.5.4. Zabezpieczenie terenu budowy

W robotach o charakterze inwestycyjnym Wykonawca jest zobowiązany do zabezpieczenia terenu budowy w okresie trwania realizacji kontraktu aż do zakończenia i odbioru ostatecznego robót.

Wykonawca dostarczy, zainstaluje i będzie utrzymywać tymczasowe urządzenia zabezpieczające, w tym: ogrodzenia, poręcze, oświetlenie, sygnały i znaki ostrzegawcze, dozorców, wszelkie inne środki niezbędne do ochrony robót, wygody społeczności i innych. Fakt przystąpienia do robót Wykonawca obwieści publicznie przed ich rozpoczęciem w sposób uzgodniony z Zamawiającym oraz przez umieszczenie w miejscach i ilościach określonych przez Zamawiającego tablic informacyjnych, których treść będzie zatwierdzona przez Zamawiającego. Tablice informacyjne będą utrzymywane przez Wykonawcę w dobrym stanie przez cały okres realizacji robót.

Koszt zabezpieczenia terenu budowy nie podlega odrębnej zapłacie i przyjmuje się, że jest włączony w cenę umowną.

1.5.5. Ochrona środowiska w czasie wykonywania robót

Wykonawca ma obowiązek znać i stosować w czasie prowadzenia robót wszelkie przepisy dotyczące ochrony środowiska naturalnego. W okresie trwania budowy i wykańczania robót Wykonawca jest zobowiązany do:

- utrzymywanie terenu budowy i wykopów w stanie bez wody stojącej;
- podejmowanie wszelkich uzasadnionych kroków mających na celu stosowanie się do przepisów i norm dotyczących ochrony środowiska na terenie i wokół terenu budowy orazunikanie uszkodzeń lub uciążliwości dla osób lub własności społecznej i innych, a wynikających ze skażenia, hałasu lub innych przyczyn powstałych w następstwie jego sposobu działania.

Stosując się do tych wymagań Wykonawca będzie miał szczególny wzgląd na lokalizację budynków oraz na środki ostrożności zabezpieczenia przed zanieczyszczeniem powietrza pyłami i gazami oraz możliwością powstania pożaru.

1.5.6. Ochrona przeciwpożarowa

Wykonawca będzie przestrzegać przepisów ochrony przeciwpożarowej, utrzymywać sprawny sprzęt przeciwpożarowy (wymagany przez odpowiednie przepisy) na terenie budowy. Materiały łatwopalne będą składowane w sposób zgodny z odpowiednimi przepisami i zabezpieczone przed dostępem osób trzecich.
Wykonawca będzie odpowiedzialny za wszelkie straty spowodowane pożarem wywołanym jako rezultat realizacji robót albo przez personel Wykonawcy.

1.5.7. Materiały szkodliwe dla otoczenia

- materiały, które w sposób trwały są szkodliwe dla otoczenia, nie będą dopuszczone do użycia;
- nie dopuszcza się użycia materiałów wywołujących szkodliwe promieniowanie o stężeniu większym od dopuszczalnego, określonego odpowiednimi przepisami;
- wszelkie materiały odpadowe użyte do robót będą miały aprobatę techniczną wydaną przez uprawnioną jednostkę, jednoznacznie określającą brak szkodliwego oddziaływania tych materiałów na środowisko;
- materiały, które są szkodliwe dla otoczenia tylko w czasie robót, a po zakończeniu robót ich szkodliwość zanika (np. materiały pylaste), mogą być użyte pod warunkiem przestrzegania wymagań technologicznych wbudowania - jeżeli wymagają tego odpowiednie przepisy Zamawiający powinien otrzymać zgodę na użycie tych materiałów od właściwych organów administracji państwowej;
- jeżeli Wykonawca użył materiałów szkodliwych dla otoczenia zgodnie ze specyfikacjami, a ich użycie spowodowało jakiekolwiek zagrożenie środowiska, to konsekwencje tego
- poniesie Zamawiający;

1.5.8. Ochrona własności publicznej i prywatnej

Wykonawca odpowiada za ochronę instalacji na powierzchni ziemi i za urządzenia podziemne takie jak rurociągi, kable itp. oraz uzyska od odpowiednich władz będących właścicielami tych urządzeń potwierdzenie informacji dostarczonych mu przez Zamawiającego w ramach planu ich lokalizacji. Wykonawca zapewni właściwe oznaczenie i zabezpieczenie przed uszkodzeniem tych instalacji i urządzeń w czasie trwania budowy.
Wykonawca zobowiązany jest umieścić w swoim harmonogramie rezerwę czasową dla wszelkiego rodzaju robót, które mają być wykonane w zakresie przełożenia instalacji i urządzeń podziemnych na terenie budowy i powiadomić Inspektora Nadzoru i władze lokalne o zamiarze rozpoczęcia robót. O fakcie przypadkowego uszkodzenia tych instalacji Wykonawca natychmiast powiadomi Inspektora Nadzoru i zainteresowane władze oraz będzie z nimi współpracował dostarczając wszelkiej pomocy potrzebnej przy dokonywaniu napraw. Wykonawca będzie odpowiadać za wszelkie spowodowane przez jego działania uszkodzenia instalacji na powierzchni ziemi i urządzeń podziemnych wykazanych w dokumentach dostarczonych mu przez Zamawiającego.

1.5.9. Ograniczenie obciążeń osi pojazdów

Wykonawca stosować się będzie do ustawowych ograniczeń obciążenia na oś przy transporcie materiałów i wyposażenia na i z terenu robót. Uzyska on wszelkie niezbędne zezwolenia od władz, co do przewozu nietypowych wagowo ładunków i w sposób ciągły będzie o każdym takim przewozie powiadamiał Inspektora Nadzoru. Pojazdy i ładunki powodujące nadmierne obciążenie osiowe nie będą dopuszczane na świeżo ukończony fragment budowy w obrębie terenu budowy i Wykonawca będzie odpowiadał za naprawę wszelkich robót w ten sposób uszkodzonych, zgodnie z poleceniami Inspektora Nadzoru.

1.5.10. Bezpieczeństwo i higiena pracy

Podczas realizacji robót Wykonawca będzie przestrzegać przepisów dotyczących bezpieczeństwa i higieny pracy. W szczególności Wykonawca ma obowiązek zadbać, aby personel nie wykonywał pracy w warunkach niebezpiecznych, szkodliwych dla zdrowia oraz nie spełniających odpowiednich wymagań sanitarnych.
Wykonawca zapewni i będzie utrzymywał wszelkie urządzenia zabezpieczające, socjalne oraz sprzęt i odpowiednią odzież dla ochrony Życia i zdrowia osób zatrudnionych na budowie oraz dla zapewnienia bezpieczeństwa publicznego.
Uznaje się, że wszelkie koszty związane z wypełnieniem wymagań określonych powyżej nie podlegają odrębnej zapłacie i są uwzględnione w cenie umownej.

1.5.11. Ochrona i utrzymanie robót

Wykonawca będzie odpowiedzialny za ochronę robót i z wszelkie materiały i urządzenia używane do robót od daty rozpoczęcia do daty zakończenia robót (do wydania potwierdzenia zakończenia przez Zamawiającego). Wykonawca będzie utrzymywać roboty do czasu odbioru ostatecznego. Utrzymanie powinno być prowadzone w taki sposób, aby budowla lub jej elementy były w zadowalającym stanie przez cały czas, do momentu odbioru ostatecznego.

1.5.12. Stosowanie się do prawa i innych przepisów

Wykonawca zobowiązany jest znać wszystkie przepisy wydane przez władze centralne i miejscowe oraz inne przepisy i wytyczne, które są w jakikolwiek sposób związane z robotami i będzie w pełni odpowiedzialny za przestrzeganie tych praw, przepisów i wytycznych podczas prowadzenia robót.
Wykonawca będzie przestrzegać praw patentowych i będzie w pełni odpowiedzialny za wypełnienie wszelkich wymagań prawnych odnośnie wykorzystania opatentowanych urządzeń lub metod i w sposób ciągły będzie informować Zamawiającego o swoich działaniach, przedstawiając kopie zezwoleń i inne odnośne dokumenty.

2. WYMAGANIA DOTYCZĄCE WŁAŚCIWOŚCI WYROBÓW BUDOWLANYCH

2. 1. Źródła uzyskania materiałów

Co najmniej na jeden tydzień przed zaplanowanym wykorzystaniem jakichkolwiek materiałów przeznaczonych do robót Wykonawca przedstawi szczegółowe informacje dotyczące proponowanego źródła wytwarzania, zamawiania lub wydobywania tych materiałów i odpowiednie świadectwa badań laboratoryjnych oraz próbki do zatwierdzenia prze Zamawiającego. Zatwierdzenie partii materiałów z danego źródła nie oznacza automatycznie, że wszelkie materiały z danego źródła uzyskają zatwierdzenie. Wykonawca zobowiązany jest do prowadzenia badań w celu udokumentowania, że materiały uzyskane z dopuszczonego źródła w sposób ciągły spełniają wymagania ST w czasie postępu robót.

2.2. Pozyskiwanie materiałów miejscowych

Pozyskiwanie materiałów miejscowych:

- Wykonawca odpowiada za uzyskanie pozwoleń od właścicieli i odnośnych władz na pozyskanie materiałów z jakichkolwiek źródeł miejscowych włączając w to źródła wskazane przez Zamawiającego i jest zobowiązany dostarczyć Zamawiającemu wymagane dokumenty przed rozpoczęciem eksploatacji źródła.
- Wykonawca przedstawi dokumentację zawierającą raporty z badań terenowych i laboratoryjnych oraz proponowaną przez siebie metodę wydobycia i selekcji do zatwierdzenia Zamawiającemu.
- Wykonawca ponosi odpowiedzialność za spełnienie wymagań ilościowychi jakościowych materiałów z jakiegokolwiek źródła.
- Wykonawca poniesie wszystkie koszty, w tym opłaty, wynagrodzenia i jakiekolwiek inne koszty związane z dostarczeniem materiałów na budowę.
- Humus i nakład czasowo zdjęte z terenu wykopów, ukopów i miejsc pozyskania piasku i żwiru będą formowane w hałdy i wykorzystane przy zasypce i rekultywacji terenu po ukończeniu robót.
- Wszystkie odpowiednie materiały pozyskane z wykopów na terenie budowy lub z innych miejsc wskazanych w dokumentach umowy będą wykorzystane do robót lub odwiezione na odkład odpowiedni do wymagań umowy lub wskazań Zamawiającego.
- Wykonawca nie będzie - za wyjątkiem uzyskania na to pisemnej zgody Zamawiającego -prowadzić żadnych wykopów w Obrębie terenu budowy poza tymi, które zostały wyszczególnione w dokumentach umowy.
- Eksploatacja źródeł materiałów będzie zgodna z wszelkimi regulacjami prawnymi obowiązującymi na danym obszarze.

2.3. Inspekcja wytwórni materiałów

Wytwórnie materiałów mogą być okresowo kontrolowane przez Zamawiającego w celu sprawdzenia zgodności stosowanych metod produkcyjnych z wymaganiami. Próbki materiałów mogą być pobierane w celu sprawdzenia ich

właściwości. Wynik tych kontroli będzie podstawą akceptacji określonej partii materiałów pod względem jakości. W przypadku, gdy Zamawiający będzie przeprowadzał inspekcję wytwórni, będą zachowane następujące warunki:

— Zamawiający będzie miał zapewnioną współpracę i pomoc Wykonawcy oraz producenta materiałów w czasie przeprowadzania inspekcji;
— Zamawiający będzie miał wolny dostęp w dowolnym czasie do tych części wytwórni, gdzie odbywa się produkcja materiałów przeznaczonych do realizacji umowy;

2.4. Materiały nie odpowiadające wymaganiom

Materiały nie odpowiadające wymaganiom zostaną przez Wykonawcę wywiezione z terenu budowy, bądź złożone w miejscu wskazanym przez Zamawiającego. Jeśli Zamawiający zezwoli Wykonawcy na użycie tych materiałów do innych robót, niż te dla których zostały zakupione, to koszt tych materiałów zostanie przewartościowany przez Zamawiającego. Każdy rodzaj robót, w którym znajdują się niezbadane i nie zaakceptowane materiały, Wykonawca wykonuje na własne ryzyko, licząc się z jego nie przyjęciem i nie zapłaceniem.

2.5. Przechowywanie i składowanie materiałów

Wykonawca zapewni, aby tymczasowo składowane materiały do czasu, gdy będą one potrzebne do robót, były zabezpieczone przed zanieczyszczeniem, zachowały swoją jakość i właściwość do robót i były dostępne do kontroli przez Zamawiającego. Miejsca czasowego składowania materiałów będą zlokalizowane w obrębie terenu budowy w miejscach uzgodnionych z Zamawiającym lub poza terenem budowy w miejscach zorganizowanych przez Wykonawcę.

2.6. Wariantowe stosowanie materiałów

Jeżeli dokumentacja projektowa lub ST przewidują możliwość wariantowego zastosowania rodzaju materiału w wykonywanych robotach, Wykonawca powiadomi Zamawiającego o swoim zamiarze co najmniej jeden tydzień przed użyciem materiału, albo w okresie dłuższym, jeśli będzie to wymagane dla badań prowadzonych przez Zamawiającego. Wybrany i zaakceptowany rodzaj materiału nie może być później zmieniany bez zgody Zamawiającego.

3. WYMAGANIA DOTYCZĄCE SPRZĘTU

Wykonawca jest zobowiązany do używania jedynie takiego sprzętu, który nie spowoduje niekorzystnego wpływu na jakość wykonywanych robót. Sprzęt używany do robót powinien być zgodny z ofertą Wykonawcy i powinien odpowiadać pod względem typów i ilości wskazaniom zawartym w ST lub w projekcie organizacji robót zaakceptowanym przez Zamawiającego - w przypadku braku ustaleń w takich dokumentach sprzęt powinien być uzgodniony i zaakceptowany przez Zamawiającego.

Liczba i wydajność sprzętu będzie gwarantować przeprowadzenie robót zgodnie z zasadami określonymi w dokumentacji projektowej, ST i wskazaniach Zamawiającego w terminie przewidzianym umową. Sprzęt będący własnością Wykonawcy lub wynajęty do wykonania robót ma być utrzymywany w dobrym stanie i gotowości do pracy. Będzie on zgodny z normami ochrony środowiska i przepisami dotyczącymi jego użytkowania. Wykonawca dostarczy Zamawiającemu kopie dokumentów potwierdzających dopuszczenie sprzętu do użytkowania tam gdzie jest to wymagane przepisami. Jeżeli dokumentacja projektowa lub ST przewidują możliwość wariantowego użycia sprzętu przy wykonywanych robotach, Wykonawca powiadomi o tym Zamawiającego i uzyska jego akceptację przed użyciem sprzętu. Wybrany sprzęt - po akceptacji Zamawiającego - nie może być później zmieniany bez jego zgody.

Jakikolwiek sprzęt, maszyny, urządzenia i narzędzia niegwarantujące zachowania warunków umowy, zostaną przez Zamawiającego zdyskwalifikowane i niedopuszczone do robót.

4. WYMAGANIA DOTYCZĄCE ŚRODKÓW TRANSPORTU

Wykonawca jest zobowiązany do stosowania jedynie takich środków transportu, które nie wpłyną niekorzystnie na jakość wykonywanych robót i właściwości przewożonych materiałów. Liczba środków transportu będzie zapewniać prowadzenie robót zgodnie z zasadami określonymi w dokumentacji projektowej, ST i wskazaniach Zamawiającego, w terminie przewidzianych umową. Przy ruchu na drogach publicznych pojazdy będą spełniać wymagania dotyczące przepisów ruchu drogowego w odniesieniu do dopuszczalnych obciążeń na osie i innych parametrów technicznych. Środki transportu nie odpowiadające warunkom dopuszczalnych obciążeń na osie mogą być

dopuszczone przez Zamawiającego pod warunkiem przywrócenia stanu pierwotnego użytkowanych odcinków dróg na koszt Wykonawcy.
Wykonawca będzie usuwać na bieżąco na własny koszt wszelkie zanieczyszczenia spowodowane jego pojazdami na drogach publicznych oraz dojazdach do terenu budowy.

5. WYMAGANIA DOTYCZĄCE WYKONANIA ROBÓT BUDOWLANYCH

Wykonawca jest odpowiedzialny za prowadzenie robót zgodnie z umową oraz za jakość zastosowanych materiałów i wykonywanych robót, za ich zgodność z dokumentacją projektową, wymaganiami ST, projektu organizacji robót oraz poleceniami Zamawiającego. Wykonawca ponosi odpowiedzialność za dokładne wytyczenie w planie i wyznaczenie wysokości wszystkich elementów robót zgodnie z wymiarami i rzędnymi określonymi
w dokumentacji projektowej lub przekazanymi na piśmie przez Zamawiającego. Następstwa jakiegokolwiek błędu spowodowanego przez Wykonawcę w wytyczeniu i wyznaczeniu robót zostaną - jeśli wymagać będzie tego Inspektor Nadzoru - poprawione przez Wykonawcę na własny koszt.
Sprawdzenie wytyczenia robót lub wyznaczenia wysokości przez Zamawiającego nie zwalnia Wykonawcy od odpowiedzialności za ich dokładność.
Decyzje Zamawiającego dotyczące akceptacji lub odrzucenia materiałów i elementów robót będą oparte na wymaganiach sformułowanych w dokumentach umowy, dokumentacji projektowej i w ST, a także w normach i wytycznych. Przy podejmowaniu decyzji Zamawiający uwzględni wyniki badań materiałów i robót, rozrzuty normalnie występujące przy produkcji i przy badaniach materiałów, doświadczenia z przeszłości, wyniki badań naukowych oraz inne czynniki wpływające na rozważaną kwestię. Polecenia Zamawiającego będą wykonywane nie później niż w czasie przez niego wyznaczonym po ich otrzymaniu przez Wykonawcę, pod groźbą zatrzymania robót. Skutki finansowe z tego tytułu ponosi

6. OPIS DZIAŁAŃ ZWIĄZANYCH Z KONTROLĄ JAKOŚCI ROBÓT

6. 1. Zasady kontroli jakości robót

a) Celem kontroli robót będzie takie sterowanie ich przygotowaniem i wykonaniem, aby osiągnąć założoną jakość robót.
b) Wykonawca jest odpowiedzialny za pełną kontrolę robót i jakości materiałów.
c) Wykonawca zapewni odpowiedni system kontroli, włączając personel, laboratorium, sprzęt, zaopatrzenie i wszystkie urządzenia niezbędne do pobierania próbek i badań materiałów oraz robót. Przed zatwierdzeniem systemu kontroli Zamawiający może zażądać od Wykonawcy przeprowadzenia badań w celu zademonstrowania, że poziom ich wykonywania jest zadowalający.
d) Wykonawca będzie przeprowadzać pomiary i badania materiałów oraz robót z częstotliwością zapewniającą stwierdzenie, że roboty wykonano zgodnie z wymaganiami zawartymi w dokumentacji projektowej i ST.
e) Minimalne wymagania, co do zakresu badań i ich częstotliwość są określone w ST, normach i wytycznych. W przypadku, gdy nie zostały tam określone, Zamawiający ustali, jaki zakres kontroli jest konieczny, aby zapewnić wykonanie robót zgodnie z umową.
f) Wykonawca dostarczy Zamawiającemu świadectwa, że wszystkie stosowane urządzenia i sprzęt badawczy posiadają ważną legalizację, zostały prawidłowo wykalibrowane i odpowiadają wymaganiom norm określających procedury badań. Zamawiający będzie mieć nieograniczony dostęp do pomieszczeń laboratoryjnych w celu ich inspekcji.
g) Zamawiający będzie przekazywać Wykonawcy pisemne informacje o jakichkolwiek niedociągnięciach dotyczących urządzeń laboratoryjnych, sprzętu, zaopatrzenia laboratorium, pracy personelu lub metod badawczych. Jeżeli niedociągnięcia te będą tak poważne, że mogą wpłynąć ujemnie na wyniki badań, Inspektor Nadzoru natychmiast wstrzyma użycie do robót badanych materiałów i dopuści je do użycia dopiero wtedy, gdy niedociągnięcia w pracy laboratorium Wykonawcy zostaną usunięte i stwierdzona zostanie odpowiednia jakość tych materiałów.
h) Wszystkie koszty związane z organizowaniem i prowadzeniem badań materiałów ponosi Wykonawca.

6.2. Pobieranie próbek

Próbki będą pobierane losowo. Zaleca się stosowanie statystycznych metod pobierania próbek, opartych na zasadzie, że wszystkie jednostkowe elementy produkcji mogą być
z jednakowym prawdopodobieństwem wytypowane do badań. Zamawiający będzie mieć zapewnioną możliwość udziału w pobieraniu próbek. Na zlecenie Zamawiającego Wykonawca będzie przeprowadzać dodatkowe badania tych materiałów, które budzą wątpliwości, co do jakości, o ile kwestionowane materiały nie zostaną przez Wykonawcę usunięte lub ulepszone z własnej woli. Koszty tych dodatkowych badań pokrywa Wykonawca tylko w przypadku stwierdzenia usterek. W przeciwnym przypadku koszty te pokrywa Zamawiający. Pojemniki do pobierania próbek będą dostarczone przez Wykonawcę i zatwierdzone przez Zamawiającego. Próbki dostarczone przez Wykonawcę do badań wykonywanych przez Inspektora Nadzoru będą odpowiednio opisane i oznakowane, w sposób zaakceptowany przez Inspektora Nadzoru.

6.3. Badania i pomiary

Wszystkie badania i pomiary będą przeprowadzone zgodnie z wymaganiami norm. W przypadku, gdy normy nie obejmują jakiegokolwiek badania wymaganego w ST, stosować można wytyczne krajowe albo inne procedury, zaakceptowane przez Inspektora Nadzoru. Po wykonaniu pomiaru lub badania, Wykonawca przedstawi na piśmie ich wyniki do akceptacji Zamawiającego.

6.4. Raporty z badań

Wykonawca będzie przekazywać Zamawiającemu kopie raportów z wynikami badań jak najszybciej, nie później jednak niż w terminie określonym w programie zapewnienia jakości. Wyniki badań będą przekazywane Inspektorowi Nadzoru na formularzach wg dostarczonego przez niego wzoru lub innych przez niego zaaprobowanych.

6.5. Badania prowadzone przez Zamawiającego

Dla celów kontroli jakości i zatwierdzenia, Zamawiający uprawniony jest do dokonywania kontroli, pobierania próbek i badania materiałów, źródła ich wytwarzania i zapewniona mu będzie wszelka potrzebna do tego pomoc ze strony Wykonawcy i producenta materiałów. Zamawiający, po uprzedniej weryfikacji systemu kontroli robót prowadzonego przez Wykonawcę, będzie oceniać zgodność materiałów i robót z wymaganiami ST na podstawie wyników badań dostarczonych przez Wykonawcę.
Zamawiający może pobierać próbki materiałów i prowadzić badania niezależnie od Wykonawcy na swój koszt. Jeżeli wyniki tych badań wykażą, że raporty Wykonawcy są niewiarygodne, to Zamawiający poleci Wykonawcy lub zleci niezależnemu laboratorium przeprowadzenie powtórnych lub dodatkowych badań, albo oprze się wyłącznie na własnych badaniach przy ocenie zgodności materiałów i robót z dokumentacją projektową i ST. W takim przypadku całkowite koszty powtórnych lub dodatkowych badań i pobierania próbek poniesie Wykonawca.

6.6. Certyfikaty i deklaracje

Zamawiający może dopuścić do użycia tylko te materiały, które posiadają:

a) Certyfikat na znak bezpieczeństwa wykazujący, że zapewniono zgodność z kryteriami technicznymi określonymi na podstawie Polskich Norm, aprobat technicznych oraz właściwych przepisów i dokumentów technicznych;
b) Deklaracja zgodności lub certyfikat zgodności z Polską Normą lub aprobatą techniczną - w przypadku wyrobów, dla których nie ustanowiono Polskiej Normy, jeżeli nie są objęte certyfikacją określoną w pkt 6.6.a), które spełniają ST. W przypadku materiałów, dla których w/w dokumenty są wymagane przez ST, każda partia dostarczona do robót będzie posiadać te dokumenty, określające w sposób jednoznaczny jej cechy. Produkty przemysłowe muszą posiadać w/w dokumenty wydane przez producenta, a w razie potrzeby poparte wynikami badań wykonanych przez niego. Kopie wyników tych badań będą dostarczone przez Wykonawcę Zamawiającemu. Jakiekolwiek materiały, które nie spełniają tych wymagań, będą odrzucone. Oferent powinien dołączyć autoryzację producenta na dostawę i nawierzchni syntetycznej.

6.7. Dokumenty budowy

6.7.1. Dziennik budowy.

a) Dziennik budowy jest wymaganym dokumentem prawnym obowiązującym Zamawiającego i Wykonawcę w okresie od przekazania Wykonawcy terenu budowy do końca okresu gwarancyjnego. Odpowiedzialność za prowadzenie dziennika budowy zgodnie z obowiązującymi przepisami spoczywa na Wykonawcy.

b) Zapisy w dzienniku budowy będą dokonywane na bieżąco i będą dotyczyć przebiegu robót, stanu bezpieczeństwa ludzi i mienia oraz technicznej i gospodarczej strony budowy. Każdy zapis w dzienniku budowy będzie opatrzony datą jego dokonania, podpisem osoby, która dokonała zapisu, z podaniem imienia, nazwiska i stanowiska służbowego. Zapisy będą czytelne, dokonane trwałą techniką, w porządku chronologicznym, bezpośrednio jeden po drugim, bez przerw.

c) Załączone do dziennika budowy protokoły i inne dokumenty będą oznaczone kolejnym numerem załącznika i opatrzone datą i podpisem Wykonawcy i Zamawiającego.

d) Do dziennika budowy należy wpisywać w szczególności:
   - datę przekazania Wykonawcy terenu budowy;
   - datę przekazania przez Zamawiającego dokumentacji projektowej;
   - uzgodnienie prze Zamawiającego harmonogramów robót:
   - terminy rozpoczęcia i zakończenia poszczególnych elementów robót;
   - przebieg robót, trudności i przeszkody w ich prowadzeniu, okresy i przyczyny przerw w robotach;
   - uwagi i polecenia Zamawiającego;
   - daty zarządzenia wstrzymania robót z podaniem powodu;
   - zgłoszenia i daty odbiorów robót zanikających i ulegających zakryciu, częściowych ostatecznych odbiorów robót;
   - wyjaśnienia, uwagi i propozycje Wykonawcy;
   - stan pogody i temperaturę powietrza w okresie wykonywania robót podlegających ograniczeniom lub wymaganiom szczególnym w związku z warunkami klimatycznymi;
   - zgodność rzeczywistych warunków geotechnicznych z ich opisem w dokumentacji projektowej;
   - dane dotyczące czynności geodezyjnych (pomiarowych) dokonywanych przed i w trakcie wykonywania robót;
   - dane dotyczące sposobu wykonywania zabezpieczenia robót;
   - dane dotyczące jakości materiałów, pobierania próbek oraz wyniki przeprowadzonych badań z podaniem, kto je przeprowadzał;
   - wyniki prób poszczególnych elementów budowli z podaniem, kto je przeprowadzał;
   - inne istotne informacje o przebiegu robót;

e) Propozycje, uwagi i wyjaśnienia Wykonawcy wpisane do dziennika budowy będą przedłożone Zamawiającemu do ustosunkowania się.

f) Decyzje Zamawiającego wpisane do dziennika budowy Wykonawca podpisuje z zaznaczeniem ich przyjęcia lub zajęciem stanowiska.

g) Wpis projektanta do dziennika budowy obliguje Zamawiającego do ustosunkowania się. Projektant nie jest jednak stroną umowy i nie ma uprawnień do wydawania poleceń Wykonawcy robót.

h) Dzienniki budowy, badania laboratoryjne, deklaracje zgodności lub certyfikaty zgodności materiałów, orzeczenia o jakości materiałów, recepty robocze i kontrolne wyniki badań Wykonawcy będą gromadzone w formie uzgodnione w programie zapewnienia jakości.

Dokumenty te stanowią załączniki do odbioru robót. Winny być udostępnione na każde życzenie Zamawiającego.

6.7.2. Dokumenty laboratoryjne

6.7.3. Pozostałe dokumenty budowy

a) pozwolenie na realizację zadania budowlanego;

b) protokoły przekazania terenu budowy;

c) umowy cywilno-prawne z osobami trzecimi i inne umowy cywilno-prawne;

d) protokoły odbioru robót;

e) protokoły z narad i ustaleń;
f) korespondencja na budowie.

6.7.4. Przechowywanie dokumentów budowy.

Dokumenty budowy będą przechowywane na terenie budowy w miejscu odpowiednio zabezpieczonym. Zaginięcie któregokolwiek z dokumentów budowy spowoduje jego natychmiastowe odtworzenie w formie przewidzianej prawem. Wszelkie dokumenty budowy będą zawsze dostępne dla Zamawiającego.

7. WYMAGANIA DOTYCZĄCE PRZEDMIARU I OBMIARU ROBÓT

7.1. Ogólne zasady przedmiaru i obmiaru robót

Obmiar robót będzie określać faktyczny zakres wykonywanych robót zgodnie z Dokumentacją Projektową i ST, w jednostkach ustalonych w Wycenionym Ślepym Kosztorysie. Obmiar robót dokonuje Wykonawca po pisemnym powiadomieniu Inżyniera o zakresie obmierzanych robót i terminie obmiaru, co najmniej na 3 dni przed tym terminem.

Wyniki obmiaru będą wpisane do Księgi Obmiaru. Jakikolwiek błąd lub przeoczenie (opuszczenie) w ilościach podanych w Ślepym Kosztorysie lub gdzie indziej w Specyfikacji Technicznej nie zwalnia Wykonawcy od obowiązku ukończenia wszystkich robót. Błędne dane zostaną poprawione wg instrukcji Inżyniera na piśmie. Obmiar gotowych robót będzie przeprowadzony z częstością wymaganą do celu miesięcznej płatności na rzecz Wykonawcy lub w innym czasie określonym w Kontrakcie lub oczekiwanym przez Wykonawcę i Inżyniera.

7.2. Zasady określania ilości robót i materiałów

Długości i odległości pomiędzy wyszczególnionymi punktami skrajnymi będą obmierzone poziomo wzdłuż linii osiowej. Jeśli Specyfikacje Techniczne właściwe dla danych robót nie wymagają tego inaczej, objętości będą wyliczone w m3 jako długość pomnożona przez średni przekrój. Ilości, które mają być obmierzone wagowo, będą ważone w tonach lub kilogramach zgodnie z wymaganiami Specyfikacji Technicznych

7.3. Wagi i zasady ważenia

Wykonawca dostarczy i zainstaluje urządzenia wagowe odpowiadające odnośnym wymaganiom Specyfikacji Technicznych. Będzie utrzymywać to wyposażenie zapewniając w sposób ciągły zachowanie dokładności wg norm zatwierdzonych przez Inżyniera.

7.4. Czas przeprowadzenia obmiaru

Obmiary będą przeprowadzone przed częściowym lub końcowym odbiorem robót, a także w przypadku występowania dłuższej przerwy w robotach i zmiany Wykonawcy robót. Obmiar robót zanikających przeprowadza się w czasie ich wykonywania. Obmiar robót podlegających zakryciu przeprowadza się przed ich zakryciem. Roboty pomiarowe do obmiaru oraz nieodzowne obliczenia będą wykonane w sposób zrozumiały i jednoznaczny.

Wymiary skomplikowanych powierzchni lub objętości będą uzupełnione odpowiednimi szkicami umieszczonymi na karcie Księgi Obmiaru. W razie braku miejsca szkice mogą być dołączone w formie oddzielnego załącznika do Księgi Obmiaru, którego wzór zostanie uzgodniony z Inżynierem.

8. ODBIÓR ROBÓT

8.1. Rodzaje odbiorów robót

W zależności od ustaleń odpowiednich ST, roboty podlegają następującym etapom odbioru:

a) odbiór robót zanikających i ulegających zakryciu;
b) odbiór częściowy;
c) odbiór ostateczny;
d) odbiór pogwarancyjny;

8.1.1. Odbiór robót zanikających i ulegających zakryciu

Odbiór robót zanikających i ulegających zakryciu polega na finalnej ocenie ilości i jakości wykonywanych robót, które w dalszym procesie realizacji ulegną zakryciu. Odbiór w/w robót będzie dokonany w czasie umożliwiającym wykonanie ewentualnych korekt i poprawek bez hamowania ogólnego postępu robót. Odbioru robót dokonuje

Zamawiający. Gotowość danej części robót do odbioru zgłasza Wykonawca wpisem do dziennika budowy jednoczesnym powiadomieniem Zamawiającego. Odbiór będzie przeprowadzony niezwłocznie, nie później jednak niż w ciągu 3 dni od daty zgłoszenia wpisem do dziennika budowy i powiadomienia o tym fakcie Zamawiającego. Jakość i ilość robót ulegających zakryciu ocenia Zamawiający na podstawie dokumentów zawierających komplet wyników badań laboratoryjnych i w oparciu o przeprowadzone pomiary, w konfrontacji z dokumentacją projektową, ST i uprzednimi ustaleniami. Obowiązkiem Wykonawcy jest kontrola i odbiór poszczególnych warstw podbudowy pod nawierzchnię syntetyczną, potwierdzone przez badania laboratoryjne.

8.1.2. Odbiór częściowy

Odbiór częściowy polega na ocenie ilości i jakości wykonanych części robót. Odbioru częściowego robót dokonuje się wg zasad jak przy odbiorze ostatecznym robót. Odbioru robót dokonuje Zamawiający.

8.1.3. Odbiór ostateczny robót

Odbiór ostateczny robót polega na finalnej ocenie rzeczywistego wykonania robót w odniesieniu do ich ilości, jakości i wartości.

a) Całkowite zakończenie robót oraz gotowość do odbioru ostatecznego będzie stwierdzona przez Wykonawcę wpisem do dziennika budowy z bezzwłocznym powiadomieniem na piśmie o tym fakcie Zamawiającego.

b) Odbiór ostateczny robót nastąpi w terminie ustalonym w dokumentach umowy, licząc od dnia potwierdzenia przez Zamawiającego zakończenia robót i przyjęcia dokumentów. Odbioru dokona obecności Wykonawcy komisja wyznaczona przez Zamawiającego. Komisja odbierająca roboty dokona ich oceny jakościowej na podstawie przedłożonych dokumentów, wyników badań i pomiarów, ocenie wizualnej oraz zgodności wykonania robót z dokumentacją projektową i ST.

c) W toku odbioru ostatecznego robót komisja zapozna się z realizacją ustaleń przyjętych w trakcie odbiorów robót zanikających i ulegających zakryciu, zwłaszcza w zakresie wykonania robót uzupełniających i robót poprawkowych. W przypadku niewykonania wyznaczonych robót poprawkowych lub robót uzupełniających w warstwie ścieralnej lub robotach wykończeniowych, komisja przerwie swoje czynności i ustali nowy termin odbioru ostatecznego.

d) W przypadku stwierdzenia przez komisję, że jakość wykonywanych robót w poszczególnych asortymentach odbiega od wymaganej dokumentacją projektową i ST z uwzględnieniem tolerancji i nie ma większego wpływu na cechy eksploatacyjne obiektu i bezpieczeństwo ruchu, komisja dokona potrąceń, oceniając pomniejszoną wartość wykonywanych robót w stosunku do wymagań przyjętych w dokumentach umowy.

e) Podstawowym dokumentem do dokonania odbioru ostatecznego robót jest protokół odbioru ostatecznego robót sporządzony wg wzoru ustalonego przez Zamawiającego.

f) Do odbioru ostatecznego Wykonawca jest zobowiązany przygotować następujące dokumenty:
   - dokumentacja projektowa podstawowa z naniesionymi zmianami, oraz dodatkowa, jeśli została sporządzona w trakcie realizacji umowy;
   - szczegółowe specyfikacje techniczne (podstawowe z dokumentów umowy i ew uzupełniające lub zamienne);
   - recepty i ustalenia technologiczne;
   - dzienniki budowy i rejestry obmiarów;
   - wyniki pomiarów kontrolnych oraz badań i oznaczeń laboratoryjnych, zgodne z ST;
   - deklaracje zgodności lub certyfikaty zgodności wbudowanych materiałów, zgodnie z ST;
   - opinia technologiczna sporządzona na podstawie wszystkich wyników badań i pomiarów załączonych do dokumentów odbioru, wykonanych zgodnie z ST;
   - rysunki (dokumentacje) na wykonanie robót towarzyszących (np. na przełożenie linii telefonicznej, energetycznej, gazowej, oświetlenia, itp.) oraz protokoły odbioru i przekazania tych robót właścicielom urządzeń;
   - geodezyjna inwentaryzacja powykonawcza robót i sieci uzbrojenia terenu;
   - kopia mapy zasadniczej powstałej w wyniku geodezyjnej inwentaryzacji powykonawczej;

g) W przypadku, gdy wg komisji roboty pod względem przygotowania dokumentacyjnego nie będą gotowe do odbioru ostatecznego, komisja w porozumieniu z Wykonawcą wyznaczy ponowny termin odbioru ostatecznego robót.
h) Wszystkie zarządzone przez komisję roboty poprawkowe lub uzupełniające będą zestawione wg wzoru ustalonego przez Zamawiającego. Termin wykonania robót poprawkowych i robót uzupełniających wyznaczy komisja.

9. OPIS SPOSOBU ROZLICZENIA ROBÓT

9.1. Ustalenia ogólne

Podstawą płatności jest cena ryczałtowa obejmująca wykonanie wszystkich robót wykazanych w Specyfikacjach Technicznych Wykonania i Odbioru Robót Budowlanych i w dokumentacji projektowej.

9.2. Warunki umowy i wymagania ogólne ST-00.00.00

Koszt dostosowania się do wymagań warunków umowy i wymagań ogólnych zawartych w ST-00.00.00 obejmuje wszystkie warunki określone w w/w dokumentach, a nie wyszczególnione w kosztorysie.

9.3. Objazdy, przejazdy i organizacja ruchu

Koszt wybudowania objazdów/przejazdów obejmuje:

a) opracowanie oraz uzgodnienie z Inspektorem Nadzoru i odpowiednimi instytucjami
b) projektu organizacji ruchu na czas trwania budowy, wraz z dostarczeniem kopii projektu Inspektorowi Nadzoru i wprowadzeniem dalszych zmian i uzgodnień wynikających z postępu robót;
c) ustawienie tymczasowego oznakowania i oświetlenia zgodnie z wymaganiami bezpieczeństwa ruchu;
d) opłaty/dzierżawy terenu;
e) przygotowanie terenu;
f) konstrukcja tymczasowej nawierzchni, ramp, chodników, krawężników, barier, oznakowań i drenażu;
g) tymczasowa przebudowa urządzeń obcych;

Koszt utrzymania objazdów/przejazdów i organizacji ruchu obejmuje:

a) oczyszczanie, przestawienie, przykrycie i usunięcie tymczasowych oznakowań pionowych, poziomych, barier i świateł;
b) utrzymanie płynności ruchu publicznego;

Koszt likwidacji objazdów/przejazdów i organizacji ruchu obejmuje:

a) usunięcie wbudowanych materiałów i oznakowania;
b) doprowadzenie terenu do stanu pierwotnego;

10. DOKUMENTY ODNIESIENIA

— Ustawa z dnia 7.7.1994 r. – Prawo Budowlane (Dz.U. Nr 89, poz. 414).
— Zarządzenie Ministra Gospodarki Przestrzennej i Budownictwa z dnia 15.12.1994 r. w sprawie dziennika budowy oraz tablicy informacyjnej (M.P. Nr 2 z 1995 r., poz. 29).

SPECYFIKACJA TECHNICZNA
D.01.01.00. Roboty pomiarowe

Nazwa inwestycji:	Budowa instalacji zamgławiaczy wraz z infrastrukturą techniczną
Adres inwestycji:	87-100 Toruń, ul. Włocławska 246-248, dz. ewid. nr 512, 514, 515 w obrębie 76
Stadium:	Specyfikacja techniczna wykonania i odbioru robót
Inwestor:	Gmina Miasta Toruń, 87-100 Toruń, ulica Wały gen. Sikorskiego 8
Zamawiający:	Wydział Inwestycji i Remontów Urzędu Miasta Torunia, ul. Wały gen. Sikorskiego 10
Jednostka projektowa:	X-BUD Piotr Bielecki, 87-100 Toruń, ul. Dekerta 22

1. WSTĘP

1.1. Przedmiot ST

Przedmiotem niniejszej Specyfikacji Technicznej są wymagania dotyczące wyznaczenia sytuacyjnego obiektów i punktów wysokościowych w związku z budową instalacji zamgławiaczy wraz z infrastrukturą techniczną.

1.2. Zakres stosowania ST

Specyfikacja Techniczna stosowana jest jako dokument przetargowy i kontraktowy przy zlecaniu i realizacji robót wymienionych w punkcie 1.1.

1.3. Zakres robót objętych ST

Ustalenia zawarte w niniejszej specyfikacji dotyczą prowadzenia robót przy wyznaczeniu sytuacyjno-wysokościowym elementów objętych projektem i obejmują roboty pomiarowe sytuacyjno-wysokościowe w terenie równinnym.

1.4. Określenia podstawowe

- Określenia podane w niniejszej ST są zgodne z obowiązującymi normami Dokumentacją Projektową.
- Uprawniony geodeta - osoba posiadająca odpowiednie uprawnienia zawodowe nadane zgodnie z Ustawę z dnia 17.05.1989 r "Prawo Geodezyjne i Kartograficzne" z późniejszymi zmianami z zakresu geodezji i kartografii, upoważniona przez Wykonawcę„ do kierowania pracami i do występowania w jego imieniu w sprawach dotyczących realizacji zamówienia.
- Inwentaryzacja powykonawcza - jest to geodezyjna dokumentacja wykonana i przekazana zgodnie z Rozporządzeniem Ministra Gospodarki Przestrzennej i Budownictwa z dnia 21 lutego 1995 r.

1.5. Ogólne wymagania dotyczące robót

Wykonawca jest odpowiedzialny za jakość ich wykonania oraz za zgodność z Dokumentacją Projektową ST i poleceniami Inżyniera. Ogólne wymagania dotyczące robót podano w ST D.00.00.00 „Wymagania ogólne".

2. MATERIAŁY

Materiałami stosowanymi przy wyznaczaniu obiektów i roboczych punktów wysokościowych wg zasad niniejszej ST są:

- paliki drewniane o średnicy 5 ÷ 8 cm i długości 0,5 ÷ 1,5 m,
- słupki betonowe,
- farba chlorokauczukowa.

3. SPRZĘT

Roboty związane ze stabilizacją i oznaczeniem punktów głównych oraz roboczych punktów wysokościowych będą wykonane ręcznie. Roboty pomiarowe związane z wytyczeniem oraz określeniem wysokościowym powyższych elementów wykonywane będą specjalistycznym sprzętem geodezyjnym, przeznaczonym do tego typu robót (teodolity lub tachimetry, dalmierze, tyczki, łaty, taśmy stalowe). Sprzęt pomiarowy powinien gwarantować uzyskanie wymaganej dokładności pomiaru.

4. TRANSPORT

Materiały (paliki drewniane oraz słupki betonowe) mogą być przewożone dowolnymi środkami transportu.

5. WYKONANIE ROBÓT

5.2. Zasady wykonywania prac pomiarowych

Prace pomiarowe powinny być wykonane zgodnie z obowiązującymi Instrukcjami GUGiK.

Przed przystąpieniem do robót Wykonawca powinien przejąć od Zamawiającego dane zawierające lokalizację i współrzędne punktów głównych trasy oraz reperów. W oparciu o materiały dostarczone przez Zamawiającego, Wykonawca powinien przeprowadzić obliczenia i pomiary geodezyjne niezbędne do szczegółowego wytyczenia robót. Prace pomiarowe powinny być wykonywane przez osoby posiadające odpowiednie kwalifikacje i uprawnienia. Wykonawca powinien natychmiast poinformować Inżyniera o wszelkich błędach wykrytych w wytyczeniu punktów i reperów roboczych. Błędy te powinny być usunięte na koszt Zamawiającego. Wszystkie roboty, które bazują na pomiarach Wykonawcy, nie mogą być rozpoczęte przed zaakceptowaniem wyników pomiarów przez Inżyniera. Punkty wierzchołkowe i główne muszą być zaopatrzone w oznaczenia określające ich charakterystykę i położenie. Wykonawca jest odpowiedzialny za ochronę wszystkich punktów pomiarowych.

5.3. Sprawdzenie wyznaczania punktów głównych i punktów wysokościowych

Punkty te powinny być zastabilizowane przy użyciu palików drewnianych lub słupków betonowych, a także dowiązane do punktów pomocniczych. Repery robocze należy założyć poza granicami robót. Rzędne reperów roboczych należy określać z taką dokładnością, aby średni błąd niwelacji po wyrównaniu był mniejszy od 4 mm/km, stosując niwelacje podwójną w nawiązaniu do reperów państwowych.

5.4. Odtworzenie osi trasy

Dopuszczalne odchylenie sytuacyjne wytyczanych obiektów w stosunku do Dokumentacji Projektowej nie może być większe niż 3,0cm. Rzędne wysokościowe należy wyznaczyć z dokładnością do 1,0cm w stosunku do rzędnych określonych w Dokumentacji Projektowej.

5.5. Wyznaczenie przekrojów poprzecznych

Wyznaczenie przekrojów poprzecznych obejmuje wyznaczenie krawędzi na powierzchni terenu. Do wyznaczania krawędzi należy stosować paliki lub wiechy.

6. KONTROLA JAKOŚCI ROBÓT

Ogólne zasady kontroli jakości robót podano w ST D.00.00.00 „Wymagania ogólne". Kontrole jakości prac pomiarowych związanych z wyznaczaniem trasy i punktów wysokościowych należy prowadzić wg ogólnych zasad określonych w instrukcjach i wytycznych GUGiK.

7. OBMIAR ROBÓT

Jednostką obmiaru robót jest 1 m2 (metr kwadratowy) robót pomiarowych przy wyznaczeniu obiektów.

Ogólne zasady obmiaru robót podano w ST D.00.00.00 „Wymagania ogólne".

8. ODBIÓR ROBÓT

Ogólne zasady odbioru robót podano w ST D.00.00.00 „Wymagania ogólne".

Odbiór robót związanych z wyznaczeniem osi trasy następuje na podstawie szkiców i dzienników pomiarów geodezyjnych lub protokołu kontroli geodezyjnej, które Wykonawca przedkłada Inżynierowi.

9. PODSTAWA PŁATNOŚCI

Ogólne wymagania dotyczące płatności podano w ST D.00.00.00 „Wymagania ogólne". Cena wykonania robót obejmuje:

- wyznaczenie punktów głównych i punktów wysokościowych,
- uzupełnienie dodatkowymi punktami,
- wyznaczenie dodatkowych punktów wysokościowych,

— wyznaczenie przekrojów poprzecznych z ewentualnym wytyczeniem dodatkowych przekrojów,
— zastabilizowanie punktów w sposób trwały, ochrona ich przed zniszczeniem i oznakowanie ułatwiające odszukanie i ewentualne odtworzenie.

10. PRZEPISY ZWIĄZANE I STANDARDY

— Ustawa z 17.05.1989 - Prawo geodezyjne i kartograficzne (Dz.U. Nr 30, poz. 163 z późniejszymi zmianami).
— Instrukcja techniczna 0-1 Ogólne zasady wykonywania prac geodezyjnych.
— Instrukcja techniczna G-3 Geodezyjna obsługa inwestycji, GUGiK-1979.
— Instrukcja techniczna G-1 Geodezyjna osnowa pozioma, GUGiK - 1978.
— Instrukcja techniczna G-2 Wysokościowa osnowa pozioma, GUGiK - 1983.
— Instrukcja techniczna G-4 Pomiary sytuacyjne i wysokościowe, GUGiK - 1979.
— Wytyczne techniczne G-3.2 Pomiary realizacyjne, GUGiK - 1983.
— Wytyczne techniczne G-3.1 Osnowy realizacyjne, GUGiK - 1983

SPECYFIKACJA TECHNICZNA
D.01.02.00. Roboty ziemne

Nazwa inwestycji:	Budowa instalacji zamgławiaczy wraz z infrastrukturą techniczną
Adres inwestycji:	87-100 Toruń, ul. Włocławska 246-248, dz. ewid. nr 512, 514, 515 w obrębie 76
Stadium:	Specyfikacja techniczna wykonania i odbioru robót
Inwestor:	Gmina Miasta Toruń, 87-100 Toruń, ulica Wały gen. Sikorskiego 8
Zamawiający:	Wydział Inwestycji i Remontów Urzędu Miasta Torunia, ul. Wały gen. Sikorskiego 10
Jednostka projektowa:	X-BUD Piotr Bielecki, 87-100 Toruń, ul. Dekerta 22

1. WSTĘP

1.1. Przedmiot ST

Przedmiotem niniejszej Specyfikacji Technicznej są wymagania dotyczące wykonania i odbioru robót ziemnych w ramach budowy instalacji zamgławiaczy wraz z infrastrukturą techniczną.

1.2.Zakres stosowania ST

Specyfikacja Techniczna stosowana jest jako dokument przetargowy i kontraktowy przy zlecaniu i realizacji robót wymienionych w punkcie 1.1.

1.3. Zakres robót objętych ST

Ustalenia zawarte w niniejszej specyfikacji dotyczą prowadzenia robót przy wyznaczeniu sytuacyjno-wysokościowym obiektów i obejmują:

- wykopy pod fundamenty elementów małej architektury,
- wykopy pod studnie,
- wykopy pod instalacje podziemne,
- załadunek i wywóz ziemi z wykopów.

1.4. Określenia podstawowe

Określenia podane w niniejszej ST są zgodne z obowiązującymi odpowiednimi normami i Specyfikacją Techniczną D.00.00.00 „Wymagania ogólne".

1.5. Ogólne wymagania dotyczące robót

Wykonawca jest odpowiedzialny za jakość ich wykonania oraz za zgodność z Dokumentacją Projektową ST i poleceniami Inżyniera. Ogólne wymagania dotyczące robót podano w ST D.00.00.00 „Wymagania ogólne".

2. MATERIAŁY

Nie występują

3. SPRZĘT

Ogólne wym. dotyczące sprzętu podano w ST D.00.00.00 „Wymagania ogólne". Roboty ziemne należy prowadzić ręcznie oraz przy użyciu następującego sprzętu mechanicznego:

- koparka,
- spycharka,
- ubijak do zagęszczenia
- zagęszczarka.

Sprzęt powinien być jak określono w specyfikacji, bądź inny, o ile zatwierdzony zostanie przez Zamawiającego.

4. TRANSPORT

Ogólne wymagania i ustalenia dotyczące transportu określono w ST D.00.00.00 „Wymagania ogólne" . Do przewozu wszelkich materiałów sypkich i zbrylonych jak ziemia, piasek, pospółka stosowane będą samochody

samowyładowcze – wywrotki. Użyte środki transportu muszą być sprawne technicznie. Transport powinien być jak określono w specyfikacji, bądź inny, o ile zatwierdzony zostanie przez Zamawiającego

5. WYKONANIE ROBÓT

5.1. Ogólne warunki wykonania robót

Ogólne warunki dotyczące wykonania robót podano w ST D.00.00.00 „Wymagania ogólne".

5.2. Zasady wykonywania robót ziemnych

Przed przystąpieniem do wykonywania wykopów należy: zapoznać się z planem sytuacyjno wysokościowym i naniesionymi na nim konturami i wymiarami istniejących i projektowanych budynków i budowli, wynikami badań geotechnicznych gruntu, rozmieszczeniem projektowanych nasypów i skarp ziemnych, wyznaczyć zarysy robót ziemnych na gruncie poprzez trwałe oznaczenie w terenie położenia wszystkich charakterystycznych punktów przekroju podłużnego i przekrojów poprzecznych, zarówno wykopów jak i nasypów , położenia ich osi geometrycznych, szerokości korony, wysokości nasypów i głębokości wykopów, zarysy skarp, punktów ich przecięcia z powierzchnią terenu. Do wyznaczania zarysów robót ziemnych posługiwać się instrumentami geodezyjnymi takimi jak: teodolit , niwelator, jak i prostymi przyrządami - poziomicą, łatą mierniczą, taśmą itp. przygotować i oczyścić teren poprzez: usunięcie gruzu i kamieni, wycinkę drzew i krzewów, wykonanie robót rozbiórkowych, istniejących obiektów lub ich resztek, usunięcie ogrodzeń itp., osuszenie i odwodnienie pasa terenu, na którym roboty ziemne będą wykonywane, urządzenie przejazdów i dróg dojazdowych. Podłoże naturalne powinno stanowić nienaruszony rodzimy grunt sypki, naturalnej wilgotności o wytrzymałości powyżej 0,05 MPa wg PN-86/B-02480. Przy zmechanizowanym wykonywaniu robót ziemnych należy pozostawić warstwę gruntu ponad założone rzędne wykopu o grubości co najmniej: przy pracy spycharki, zgarniarki i koparki wielonaczyniowej -15 cm, przy pracy koparkami jednonaczyniowymi - 20cm. Odchylenia grubości warstwy nie powinno przekraczać +/-3 cm. Nie wybraną, w odniesieniu do projektowanego poziomu, warstwę gruntu należy usunąć sposobem ręcznym lub mechanicznym, zapewniającym uzyskanie wymaganej dokładności wykonania powierzchni podłoża, bezpośrednio przed wykonaniem fundamentu lub ułożeniem przewodu

5.3. Zasypki i zagęszczenie gruntu

Do zasypania fundamentów i ścian fundamentowych obiektów kubaturowych oraz formowania nasypów należy wykorzystać grunty żwirowe i piaszczyste oraz grunty gliniasto-piaszczyste pochodzące z wykopów na odkład lub dowiezione spoza strefy robót z wyłączeniem gruntów pylastych, gliniasto-piaszczystych, pyłowych, lessowych. Zasypkę należy wykonać warstwami metodą podłużną, boczną lub czołową z jednoczesnym zagęszczaniem. Grubość usypywanych warstw jest zależna od zastosowanych maszyn i środków transportowych i winna wynosić 25-35 cm przy zastosowaniu spycharek i zgarniarek. Do zagęszczenia gruntów należy użyć maszyn takich jak: walce wibracyjne, wibratory o ręcznym prowadzeniu, płyty ubijające w zależności od dostępu do miejsca warstwy zagęszczanej. Wskaźnik zagęszczenia winien wynosić I s =1,00. Przy obiektach liniowych przed zasypaniem dno wykopu należy osuszyć i oczyścić z zanieczyszczeń pozostałych po montażu przewodu. Użyty materiał i sposób zasypania przewodu nie powinien spowodować uszkodzenia ułożonego przewodu i obiektów na przewodzie oraz izolacji wodoszczelnej. Grubości warstwy ochronnej zasypu strefy niebezpiecznej ponad wierzch przewodu powinna wynosić co najmniej 0,5 m. Materiałem zasypu w obrębie strefy niebezpiecznej powinny być: grunt wydobyty z wykopu, bez grud i kamieni, mineralny, sypki, drobno- lub średnioziarnisty wg PN-86/B-02480. Materiał zasypu powinien być zagęszczony ubijakiem po obu stronach przewodu, ze szczególnym uwzględnieniem wykopu pod złącza. Najistotniejsze jest zagęszczenie gruntu przez podbicie w tzw. pachwinach przewodu. Podbijanie należy wykonać ubijakiem po obu stronach przewodu zgodnie ^ PN-B-06050. Zasypkę wykopu powyżej warstwy ochronnej dokonuje się gruntem rodzimym warstwami z jednoczesnym zagęszczeniem. Zastosowany sposób zagęszczenia zasypki wykopów nie powinien oddziaływać ujemnie na stateczność budynków i innych budowli oraz istniejącego uzbrojenia terenu. Za powstałe ewentualne szkody odpowiadać będzie Wykonawca.

5.4. Odwodnienie wykopów

Technologia wykonywania wykopu musi umożliwiać jego prawidłowe odwodnienie w całym okresie trwania robót ziemnych. Wykonanie wykopów powinno postępować w kierunku podnoszenia się niwelety. W czasie robót ziemnych należy zachować odpowiedni spadek podłużny i nadać przekrojom poprzecznym spadki umożliwiające

szybki odpływ wód z wykopu. Spadek poprzeczny nie powinien być mniejszy niż 4% w przypadku gruntów spoistych i 2% w przypadku gruntów niespoistych. Należy uwzględnić ewentualny wpływ kolejności i sposobu odspajania gruntów oraz terminów wykonywania innych robót na spełnienie wymagań dotyczących prawidłowego odwodnienia wykopu w czasie postępu robót. Niezależnie od budowy urządzeń stanowiących elementy systemów odwadniających ujętych w Dokumentacji Projektowej, Wykonawca powinien, wykonać urządzenia, które umożliwiają odprowadzenie wód gruntowych i opadowych poza obszar robót ziemnych tak, aby zabezpieczyć grunty przed przewilgoceniem i nawodnieniem.

5.5. Skarpy wykopów

Sposób wykonania skarp wykopów powinien gwarantować ich stateczność w całym okresie prowadzenia robót, a naprawa uszkodzeń wynikających z nieprawidłowego ukształtowania skarp wykopu, ich podcięcia lub innych odstępstw od Dokumentacji Projektowej obciąża Wykonawcę.
Dokładność wykonania robót ziemnych w wykopach powinna być sprawdzana co 20 m.
Wykonawca ma obowiązek zagęszczania przekrojów poprzecznych tak, aby możliwość kontroli była zachowana co 20 m.
Wymagania dla budowli ziemnych:

L.p.	Część budowli	Jednostka	Dokładność
1	Podłoże powierzchni:		
	- nierówność powierzchni*)	cm	±3
	- pochylenie poprzeczne powierzchni	%	±0,5
	- niweleta powierzchni	Cm	+1, -3
2	Skarpy:		
	- pochylenia 1:m	%pochylenia	±10
	- nierówność powierzchni pod warstwą ziemi urodzajnej	cm	±10
	- nierówności górnej powierzchni ziemi urodzajnej*)	cm	±5

*) nierówności mierzone łatą 3m

5.6. Zagęszczenie gruntu i nośność w wykopach

Zagęszczenie gruntu w wykopach - w podłożu nawierzchni określane jest na podstawie wskaźnika zagęszczenia I_s.
Wskaźnik zagęszczenia I_s, będzie wyznaczany na podstawie badań gęstości objętościowej szkieletu gruntu (ρ) wg BN-77/8931-12 na próbkach pobranych z podłoża wykopu oraz maksymalnej gęstości objętościowej (ρds) szkieletu gruntu określanej laboratoryjnie dla danego gruntu wg PN-B-04481.

Wymagane wartości wskaźnika zagęszczenia Is w wykopach (podłoże)

Odległość od podłoża konstrukcji nawierzchni wraz z platformą roboczą	Minimalna wartość Is:
Górna warstwa podłoża w wykopie o grubości 20 cm	1,00

5.7. Ruch budowlany

Nie należy dopuszczać ruchu budowlanego po dnie wykopu o ile grubość warstwy gruntu (nakładu) powyżej rzędnych robót ziemnych jest mniejsza niż 0,3 metra.
Z chwilą przystąpienia do ostatecznego profilowania dna wykopu dopuszcza się po nim jedynie ruch maszyn wykonujących tę czynność budowlaną. Może odbywać się jedynie sporadyczny ruch pojazdów, które nie spowodują uszkodzeń powierzchni korpusu.
Naprawa uszkodzeń powierzchni robót ziemnych, wynikających z niedotrzymania podanych powyżej warunków obciąża Wykonawcę robót ziemnych.

6. KONTROLA JAKOŚCI ROBÓT

Ogólne zasady kontroli jakości robót podano w ST D.00.00.00 „Wymagania ogólne".

Po wykonaniu wykopu należy sprawdzić, czy pod względem kształtu i wykończenia odpowiada on wymaganiom zawartym w Specyfikacji Technicznej oraz czy dokładność wykonania nie przekracza tolerancji podanych w Specyfikacji Technicznej i normach PN-B-06050, PN-B-10736. Sprawdzeniu podlega:

- wykonanie wykopu i podłoża,
- zabezpieczenie przewodów i kabli napotkanych w obrębie wykopu,
- jakość gruntu przy zasypce,
- wykonanie zasypu,
- wykonanie nasypów,
- zagęszczenie.

Wyniki badań i pomiarów kontrolnych w czasie wykonywania robót należy wpisywać do dziennika laboratoryjnego Wykonawcy, Dziennika Budowy, protokołów odbiorców robót zanikających lub ulegających zakryciu.

7. OBMIAR ROBÓT

Jednostką obmiaru robót jest 1 m3 (metr sześcienny) robót ziemnych (przemieszczania, zasypek, wykopów).
Ogólne zasady obmiaru robót podano w ST D.00.00.00 „Wymagania ogólne".

8. ODBIÓR ROBÓT

Ogólne zasady odbioru robót podano w ST D.00.00.00 „Wymagania ogólne".
Odbioru robót ziemnych należy dokonać zgodnie z PN-B-06050. Odbiorowi podlega ilość i jakość wykonanego wykopu, nasypu, zasypek.

9. PODSTAWA PŁATNOŚCI

Ogólne wymagania dotyczące płatności podano w ST D.00.00.00 „Wymagania ogólne". Cena wykonania robót obejmuje:

- prace pomiarowe i roboty przygotowawcze,
- oznakowanie robót,
- wykonanie koryt z transportem urobku na nasyp lub odkład, obejmujące: odspojenie, przemieszczenie, załadunek, przewiezienie i wyładunek,
- odwodnienie wykopu na czas jego wykonywania,
- profilowanie dna wykopu, rowów, skarp,
- zagęszczenie powierzchni wykopu ,
- przeprowadzenie pomiarów i badań laboratoryjnych, wymaganych w specyfikacji technicznej,
- rozplantowanie urobku na odkładzie,
- wykonanie zasypek, nasypów,
- rekultywację terenu.

10. PRZEPISY ZWIĄZANE I STANDARDY

- PN-68/B-06050 Roboty ziemne budowlane. Wymagania
- BN-83/8836-02 Przewody podziemne. Roboty ziemne.
- BN-72/8932-01 Budowle drogowe i kolejowe. Roboty ziemne.
- BN-77/8931-12 Oznaczanie wskaźnika zagęszczania gruntu.
- PN-86/B-02480 Grunty budowlane. Określenia, symbole, podział i opis gruntów
- BN-70/8931 -05 Oznaczania wskaźnika nośności gruntu jako podłoża nawierzchni podatnych.

SPECYFIKACJA TECHNICZNA

D.01.03.00. Koryto wraz z profilowaniem i zagęszczeniem podłoża

Nazwa inwestycji:	Budowa instalacji zamgławiaczy wraz z infrastrukturą techniczną
Adres inwestycji:	87-100 Toruń, ul. Włocławska 246-248, dz. ewid. nr 512, 514, 515 w obrębie 76
Stadium:	Specyfikacja techniczna wykonania i odbioru robót
Inwestor:	Gmina Miasta Toruń, 87-100 Toruń, ulica Wały gen. Sikorskiego 8
Zamawiający:	Wydział Inwestycji i Remontów Urzędu Miasta Torunia, ul. Wały gen. Sikorskiego 10
Jednostka projektowa:	X-BUD Piotr Bielecki, 87-100 Toruń, ul. Dekerta 22

1. WSTĘP

1.1. Przedmiot ST

Przedmiotem niniejszej Specyfikacji Technicznej są wymagania dotyczące wykonania i odbioru koryta gruntowego wraz z profilowaniem i zagęszczeniem podłoża w ramach budowy instalacji zamgławiaczy wraz z infrastrukturą techniczną.

1.2..Zakres stosowania ST

Specyfikacja Techniczna jest stosowana jako dokument przetargowy i kontraktowy przy zlecaniu i realizacji robót wymienionych w punkcie 1.1.

1.3. Zakres robót objętych ST

Ustalenia zawarte w niniejszej specyfikacji dotyczą prowadzenia robót przy wykonywaniu koryta gruntowego, a także obejmują profilowanie oraz zagęszczenie podłoża gruntowego pod nawierzchnie.
Grunt z korytowania przeznaczony na odkład stanowi własność Wykonawcy i odtransportowany będzie na jego składowisko przy zachowaniu ustaleń D.U. Nr 62 z dnia 20.06.2001 - Ustawa 628 z 27.04.2001 „O odpadach".

1.4. Określenia podstawowe

Określenia podane w niniejszej ST są zgodne z obowiązującymi odpowiednimi normami i Specyfikacją Techniczną D.00.00.00 „Wymagania ogólne".

1.5. Ogólne wymagania dotyczące robót

Wykonawca robót jest odpowiedzialny za jakość ich wykonania oraz za zgodność z Dokumentacją Projektową, ST i poleceniami Inżyniera.
Ogólne wymagania dotyczące robót podano w ST DM-00.00.00 „Wymagania ogólne".

2. MATERIAŁY

Nie występują.

3. SPRZĘT

3.2 Do wykonania wykopów i przemieszczenia gruntu może być stosowany sprzęt:

- koparko-spycharki,
- koparko-ładowarki,
- spycharki gąsienicowe,
- ładowarki,
- równiarki samojezdne,
- lub inny sprzęt akceptowany przez Inżyniera.

3.3 Sprzęt do zagęszczania

Sprzęt używany do zagęszczania powinien uzyskać akceptację Inżyniera. Wykonawca jest zobowiązany do używania jedynie takiego sprzętu, który nie spowoduje niekorzystnego wpływu na właściwości gruntu w miejscach jego naturalnego zalegania.

4. TRANSPORT

Do transportu gruntu uzyskanego podczas wykonywania koryta gruntowego pod nawierzchnię boiska sportowego należy użyć samochodów samowyładowczych.

Wybór środków transportu oraz metod transportu powinien być dostosowany do kategorii gruntu (materiału), jego objętości, technologii odspajania i załadunku oraz od odległości transportu. Wykonawca ma obowiązek zorganizowania transportu z uwzględnieniem wymogów bezpieczeństwa zarówno w obrębie pasa drogowego, jak i poza nim. Przy ruchu po drogach publicznych środki transportu powinny spełniać wymagania podane w D.00.00.00. "Wymagania ogólne".

5. WYKONANIE ROBÓT

5.1. Ogólne warunki wykonania robót

Ogólne warunki wykonania robót podano w ST D.00.00.00 „Wymagania ogólne"

5.2. Zakres wykonywanych robót

5.2.1. Zasady ogólne

Wykonawca może przystąpić do wykonywania koryta oraz profilowania i zagęszczenia podłoża dopiero po zakończeniu i odebraniu robót związanych z wykonaniem elementów odwodnienia i instalacji urządzeń podziemnych w korpusie ziemnym. Wykonawca powinien przystąpić do wykonywania koryta oraz profilowania i zagęszczenia podłoża bezpośrednio przed rozpoczęciem robót związanych z wykonaniem warstw nawierzchni. Wcześniejsze przystąpienie do wykonania koryta oraz profilowania i zagęszczania podłoża i wykonywanie tych robót z wyprzedzeniem jest możliwe wyłącznie za zgodą Inżyniera, w korzystnych warunkach atmosferycznych. W wykonanym korycie oraz wyprofilowanym i zagęszczonym nie może odbywać się ruch budowlany, nie związany bezpośrednio z wykonaniem pierwszej warstwy nawierzchni.

5.2.2. Wykonanie koryta

Koryto należy wykonać zgodnie z Dokumentacją Projektową. Do wykonania koryta należy stosować równiarkę lub spycharkę uniwersalną. Ostatecznie profilowanie należy wykonać ręcznie. Odspojony grunt należy odwieźć na składowisko (odkład) Wykonawcy. Profilowanie i zagęszczenie podłoża w korycie należy wykonać zgodnie z zasadami podanymi w punkcie 5.2.3 i 5.2.4.

5.2.3. Profilowanie podłoża

Przed przystąpieniem do profilowania podłoże powinno być oczyszczone ze wszelkich zanieczyszczeń. Należy usunąć błoto i grunt, który uległ nadmiernemu nawilgoceniu.

Po oczyszczeniu powierzchni podłoża, które ma być profilowane należy sprawdzić, czy istniejące rzędne terenu umożliwiają uzyskanie po profilowaniu zaprojektowanych rzędnych podłoża. Zaleca się aby rzędne terenu przed profilowaniem były o co najmniej 5 cm wyższe niż projektowane rzędne podłoża.

Jeżeli powyższy warunek nie jest spełniony i występują zaniżenia poziomu w podłożu przewidziany do profilowania Wykonawca powinien spulchnić podłoże na głębokość co najmniej 10 cm, dowieźć dodatkowy grunt spełniający wymagania obowiązujące dla górnej strefy korpusu, w ilości koniecznej do uzyskania wymaganych rzędnych wysokościowych i zagęścić warstwę do uzyskania wartości wskaźnika zagęszczenia, określonych w tablicy p.5.2.5.

Jeżeli rzędne podłoża przed profilowaniem nie wymagają dowiezienia i wbudowania dodatkowego gruntu, to przed przystąpieniem do profilowania oczyszczonego podłoża jego powierzchnię należy dogęścić 3-4 przejściami średniego walca stalowego, gładkiego lub inny sposób zaakceptowany przez Inżyniera.

5.2.4. Zagęszczanie podłoża

Bezpośrednio po profilowaniu podłoża należy przystąpić do jego dogęszczenia przez wałowanie. Jakiekolwiek nierówności powstałe przy zagęszczaniu powinny być naprawione przez Wykonawcę w sposób zaakceptowany przez Inżyniera.

Zagęszczenie podłoża należy kontrolować według normalnej próby Proctora, przeprowadzonej zgodnie z PN-B-04481 (metoda I lub II). Wskaźnik zagęszczenia należy określić zgodnie z BN-77/8931-12.

Wilgotność gruntu podłoża przy zagęszczeniu nie powinna różnić się od wilgotności optymalnej o więcej niż (wg PN-S-02205:1998):

— w gruntach niespoistych ± 2%,
— w gruntach mało i średnio spoistych +0% do -2%.

5.2.5. Utrzymanie koryta oraz wyprofilowanego i zagęszczonego podłoża.

Minimalne wartości wskaźnika zagęszczenia podłoża $I_s \geq 1,00$

Jeżeli po wykonaniu robót związanych z profilowaniem i zagęszczeniem podłoża nastąpi przerwa w robotach i Wykonawca nie przystępuje natychmiast do układania warstw nawierzchni, to powinien on zabezpieczyć podłoże przed nadmiernym zawilgoceniem, na przykład przez rozłożenie folii lub inny sposób zaakceptowany przez Inżyniera.

Jeżeli wyprofilowane i zagęszczone podłoże uległo nadmiernemu zawilgoceniu, to przed przystąpieniem do układania podbudowy należy odczekać do czasu jego naturalnego osuszenia.

Po osuszeniu podłoża Inżynier oceni jego stan i ewentualnie zleci wykonanie niezbędnych napraw. Jeżeli zawilgocenie nastąpiło wskutek zaniedbania Wykonawcy, to dodatkowe naprawy wykona on na własny koszt.

6. KONTROLA JAKOŚCI ROBÓT

Ogólne zasady kontroli jakości robót podano w Specyfikacji ST DM-00.00.00. „Wymagania ogólne".

6.1. Ogólne zasady kontroli jakości robót

W czasie robót Wykonawca powinien prowadzić systematyczne badania kontrolne w zakresie i z częstotliwością gwarantującą zachowaniem wymagań jakości robót, lecz nie rzadziej niż wskazano w odpowiednich punktach niniejszej specyfikacji.

Lp	Wyszczególnienie badań	Częstotliwość badań Minimalna liczba badań na dziennej działce roboczej	Maksymalna powierzchnia (m^2) przypadająca na jedno badanie
1.	Szerokość, głębokość i położenie koryta	Z częstotliwością gwarantującą spełnienie wymagań przy odbiorze, określonych w p.6.2.	
2.	Ukształtowanie pionowe osi koryta		jw.
3.	Zagęszczenie, wilgotność gruntu - badanie wskaźnika zagęszczenia	2	600

W przypadku, gdy przeprowadzenie badania zagęszczenia według metody Proctora jest niemożliwe ze względu na gruboziarniste uziarnienie materiału tworzącego podłoże , kontrolę zagęszczenia należy oprzeć na metodzie obciążeń płytowych. Należy określić pierwotny i wtórny moduł odkształcenia podłoża według BN-64/8931-02. Stosunek wtórnego i pierwotnego modułu odkształcenia nie powinien przekraczać 2,2. Minimalny moduł odkształcenia przy użyciu płyty o średnicy 30 cm jak w PN-S-02205:1998 str. 13 rys. 4). Badania płytą Ø 30 cm wykonanego koryta gruntowego należy przeprowadzić nie rzadziej niż 1 raz na 600 m2 .

6.2. Badanie i pomiary wykonanego koryta i podłoża

6.2.1. Zagęszczenie podłoża

Zagęszczenie podłoża należy kontrolować wg punktu 5.2.4. i 6.1.

6.2.2. Cechy geometryczne

6.2.2.1. Równość

Nierówności profilowanego i zagęszczonego podłoża należy mierzyć łatą co 20m w kierunku podłużnym. Nierówności poprzeczne należy mierzyć łatą co najmniej 2 razy.

Nierówności nie mogą przekraczać 2cm.

6.2.2.2. Spadki poprzeczne

Spadki poprzeczne należy mierzyć za pomocą 4-metrowej łaty i poziomicy co najmniej 3 razy.

Spadki poprzeczne podłoża powinny być zgodne z Dokumentacją Projektową z tolerancją ± 0,5%.

6.2.2.3. Głębokość koryta i rzędne dna

Głębokość koryta i rzędne należy sprawdzać w 3 przekrojach w osi i na krawędziach. Różnice pomiędzy rzędnymi zmierzonymi i projektowanymi nie powinny przekraczać +1 cm i -2 cm **6.2.2.4.** Szerokość koryta Szerokość koryta należy sprawdzać co najmniej w 3 przekrojach. Szerokość koryta nie może różnić się od szerokości projektowanej o więcej niż +10 cm i -5 cm.

6.2.2.5. Zasady postępowania z odcinkami o niewłaściwych cechach geometrycznych

Wszystkie powierzchnie, które wykazują większe odchylenia cech geometrycznych od określonych w punkcie 6.2.2. powinny być naprawione przez spulchnienie do głębokości co najmniej 10 cm, wyrównanie i powtórne zagęszczenie. Dodanie nowego materiału bez spulchnienia wykonanej warstwy jest niedopuszczalne.

7. OBMIAR ROBÓT

Jednostką obmiaru robót jest 1 m2 (metr kwadratowy) wykonanego koryta wraz z wyprofilowaniem i zagęszczeniem podłoża gruntowego.

Ogólne wymagania dotyczące obmiaru podano w ST D.00.00.00 „Wymagania ogólne".

8. ODBIÓR ROBÓT

Ogólne zasady odbioru robót podano w ST D.00.00.00 „Wymagania ogólne". Odbiór wykonanego koryta, wyprofilowanego i zagęszczonego podłoża dokonywany jest na zasadach odbioru robót zanikających i ulegających zakryciu i powinien być przeprowadzony w czasie umożliwiającym wykonanie ewentualnych napraw bez hamowania postępu robót.

9. PODSTAWA PŁATNOŚCI

Ogólne wymagania dotyczące płatności podano w ST D.00.00.00 „Wymagania ogólne". Cena wykonania robót obejmuje:

- roboty przygotowawcze i pomiarowe,
- wykonanie koryta gruntowego (wykop),
- ręczne i mechaniczne profilowanie dna podłoża gruntowego,
- mechaniczne zagęszczenie podłoża,
- załadunek i transport gruntu na odkład,
- przeprowadzenie badań i pomiarów,
- uporządkowanie miejsca prowadzonych robót.

10. PRZEPISY ZWIĄZANE I STANDARDY

- PN-S-02201 Drogi samochodowe. Nawierzchnie drogowe. Podziały, nazwy i określenia.
- PN-B-04481 Grunty budowlane. Badania próbek gruntu.
- BN-64/8931-02 Drogi samochodowe. Oznaczenie modułu odkształcenia nawierzchni podatnych i podłoża przez obciążenie płytą.
- BN-75/8931-03 Drogi samochodowe. Pobieranie próbek gruntów do celów drogowych i lotniskowych.
- BN-68/8931-04 Drogi samochodowe. Pomiar równości nawierzchni planografem i łatą.
- BN-70/8931-05 Oznaczenie wskaźnika nośności gruntu jako podłoża nawierzchni podatnych.
- BN-77/8931-12 Drogi samochodowe. Oznaczenie wskaźnika zagęszczenia gruntu.
- PN-S-02205 Drogi samochodowe. Roboty ziemne. Wymagania i badania.
- Tymczasowe ogólne warunki kontraktu na roboty budowlane realizowane na terenie kraju przez zleceniodawców i wykonawców krajowych. GDDP, Warszawa 1992, Wydanie I.

SPECYFIKACJA TECHNICZNA
D.02.01.00. Obrzeża betonowe

Nazwa inwestycji:	Budowa instalacji zamgławiaczy wraz z infrastrukturą techniczną
Adres inwestycji:	87-100 Toruń, ul. Włocławska 246-248, dz. ewid. nr 512, 514, 515 w obrębie 76
Stadium:	Specyfikacja techniczna wykonania i odbioru robót
Inwestor:	Gmina Miasta Toruń, 87-100 Toruń, ulica Wały gen. Sikorskiego 8
Zamawiający:	Wydział Inwestycji i Remontów Urzędu Miasta Torunia, ul. Wały gen. Sikorskiego 10
Jednostka projektowa:	X-BUD Piotr Bielecki, 87-100 Toruń, ul. Dekerta 22

1. WSTĘP

1.1. Przedmiot ST

Przedmiotem niniejszej Specyfikacji Technicznej są wymagania dotyczące wykonania i odbioru robót związanych z ustawieniem obrzeży betonowych w ramach budowy instalacji zamgławiaczy wraz z infrastrukturą techniczną.

1.2. Zakres stosowania ST

Specyfikacja Techniczna stosowana jest jako dokument przetargowy i kontraktowy przy zlecaniu i realizacji robót wymienionych w punkcie 1.1.

1.3. Zakres robót obejmujących ST

Ustalenia zawarte w niniejszej specyfikacji dotyczą prowadzenia robót przy ustawieniu obrzeży betonowych 8x30x100cm na podsypce cementowo-piaskowej 1:4 grubości 3cm i ławie betonowej z oporem na krawędzi zewnętrznej nowych nawierzchni.

1.4. Określenia podstawowe

Określenia podane w niniejszej ST są zgodne z obowiązującymi przepisami ST D.00.00.00 „Wymagania ogólne" i odpowiednimi ujednoliconymi normami polskimi i europejskimi.

1.5. Ogólne wymagania dotyczące robót

Wykonawca jest odpowiedzialny za jakość wykonania robót oraz za zgodność z Dokumentacją Projektową, ST i poleceniami Inżyniera.
Ogólne wymagania dotyczące robót podano w ST D.00.00.00. „Wymagania Ogólne".

2. MATERIAŁY

Materiałami stosowanymi przy robotach związanych z ustawieniem obrzeży na ławie betonowej według zasad niniejszej ST są:

a) Obrzeża betonowe szare z betonu klasy B30 wg PN-EN 206-1:2003 - obrzeża 8x30x100cm. Zastosowane obrzeża pod względem jakości powinny odpowiadać następującym normom:
   - BN-80/6775-03 arkusz 01 - „Prefabrykaty budowlane z betonu. Elementy nawierzchni dróg, ulic, parkingów i torowisk tramwajowych. Wspólne wymagania i badania",
   - BN-80/6775-03 arkusz 04 - „Prefabrykaty budowlane z betonu. Elementy nawierzchni dróg, ulic, parkingów i torowisk tramwajowych. Krawężniki i obrzeża",

   Ponadto nasiąkliwość betonu w obrzeżu nie powinna być większa niż 4%.
b) Ława betonowa pod obrzeża oraz opór wykonane będą z betonu klasy B15, odpowiadającemu normie PN-EN 206-1:2003. Wymagania dla cementu i piasku jak w punkcie e.
c) Kruszywo (piasek,żwir, grys) - wymagania jak w PN-EN 12620:2004 i PN-EN 12620:2004/AC :2004.
d) Podsypka cementowo-piaskowa - podsypkę pod obrzeża należy wykonać jako cementowo-piaskową w proporcji 1:4. Wymagania dla cementu i piasku jak w punkcie e.
e) Zaprawa cementowo-piaskowa do wypełnienia spoin między obrzeżami: cement klasy 32,5 - odpowiadający wymaganiom PN-EN-197-01:2002, piasek - należy stosować drobny, ostry piasek

odpowiadający wymaganiom PN-B-06711,woda - należy stosować wodę odpowiadającą wymaganiom PN-EN 1008:2004.

3. SPRZĘT

Roboty związane z wykonaniem ławy betonowej z oporem i ustawieniem obrzeży wykonane będą ręcznie.

4. TRANSPORT

Obrzeża - transport i składowanie obrzeży betonowych na miejsce wbudowania zgodnie z normą BN-80/6775-03 arkusz 1 „Prefabrykaty budowlane z betonu. Elementy nawierzchni dróg, ulic, parkingów i torowisk tramwajowych. „Wspólne wymagania i badania." Beton na ławę - transportowany będzie dowolnymi środkami przeznaczonymi do przewożenia wytworzonego betonu.

Piasek oraz cement przewożony być może na miejsce wbudowania dowolnymi środkami transportu, zapewniającymi trwałość własności materiałów podczas transportu.

5. WYKONANIE ROBÓT

5.1. Ogólne warunki wykonania robót

Ogólne warunki wykonania robót podano w ST D.00.00.00 „Wymagania ogólne".

5.2. Zakres wykonywanych robót

a) Transport materiałów przewidzianych niniejszą ST do wykonania powyższych robót. Transport i składowanie obrzeży betonowych zgodnie z BN-80/6775-03 arkusz 1.

b) Wytyczenie sytuacyjno-wysokościowe miejsc wbudowania obrzeży. Wytyczenie sytuacyjno-wysokościowe odcinków wbudowania obrzeży, wykonane będzie na podstawie Dokumentacji Projektowej.

c) Wykonanie koryta pod ławę betonową.
Roboty ziemne (wykopy) związane z wykonaniem koryta gruntowego pod ławę betonową z oporem, wykonane będę ręcznie. Geometria wykopu oraz głębokość -zgodnie z „Katalogiem Powtarzalnych Elementów Drogowych" i Dokumentacją Projektową.

d) Wykonanie betonowej ławy pod obrzeża.
Przed przystąpieniem do wytworzenia betonu na ławę betonową z oporem, Wykonawca jest zobowiązany do przygotowania receptury na beton. Receptura winna być opracowana dla konkretnych materiałów. Receptura zostanie opracowana przez laboratorium w oparciu o PN-EN 206- 1:2003. Transport wytworzonego betonu na miejsce wbudowania omówiono w punkcie 4.2 niniejszej ST. Ława betonowa wykonana będzie z betonu klasy B15, we wcześniej przygotowanym korycie gruntowym. Wykonanie ławy betonowej polega na rozścieleniu dowiezionego betonu oraz odpowiednim jego zagęszczeniu. Wykonana ława wraz z oporem po zagęszczeniu betonu powinna odpowiadać wymiarami oraz kształtem - rysunkowi w Dokumentacji Projektowej.
Obrzeża i krawężniki ustawione będą na ławie z oporem.

e) Wykonanie podsypki cementowo-piaskowej pod obrzeża.
Na wykonanej ławie betonowej należy rozścielić ręcznie podsypkę cementowo-piaskową grubości 3 cm, celem prawidłowego osadzenia obrzeża. Podsypkę cementowo-piaskową wykonać należy w proporcji 1:4.

f) Wbudowanie obrzeży betonowych.
Roboty związane w wbudowaniem obrzeży winny być wykonane w okresie od 1 kwietnia do 15 października przy temperaturze otoczenia nie niżej niż 5 stopni Celsjusza. Wbudowanie obrzeży należy dokonać zgodnie z „Dokumentacją Projektową". Przy wbudowywaniu obrzeży należy bezwzględnie przestrzegać wytyczonej trasy przebiegu obrzeży oraz usytuowania wysokościowego, zgodnego z Dokumentacją Projektową. Dopuszczalne odstępstwa od Dokumentacji Projektowej, to ± 1 cm w niwelecie obrzeża i ± 5 cm w usytuowaniu poziomym.

6. KONTROLA JAKOŚCI ROBÓT

Ogólne zasady kontroli jakości robót podano w ST D.00.00.00 'Wymagania ogólne".

Kontrola jakości materiałów przed przystąpieniem do robót: Wykonawca jest odpowiedzialny za jakość materiałów przeznaczonych do wbudowania.

Kontrole i badania w trakcie wykonywania robót: kontrola ustawienia obrzeży polega ona na sprawdzeniu zgodności wbudowanego obrzeża z Dokumentacją Projektową.

7. OBMIAR ROBÓT

Jednostką obmiaru jest m (metr) wbudowanego obrzeża.
Ogólne zasady obmiaru podano w ST D.00.00.00 „Wymagania ogólne".

8. ODBIÓR ROBÓT

Ogólne zasady odbioru robót podano w ST D.00.00.00 „Wymagania ogólne".

9. PODSTAWA PŁATNOŚCI

Ogólne wymagania odnośnie płatności robót podano w ST D.00.00.00 „Wymagania ogólne". Cena wykonania robót obejmuje:

- prace pomiarowe i przygotowawcze,
- transport i składowanie materiałów do wykonania robót,
- wykonanie koryta gruntowego pod ławę betonową,
- wykonanie deskowania ławy betonowej,
- wykonanie ławy betonowej z oporem pojedynczym i podwójnym,
- rozebranie deskowania,
- pielęgnacja wykonanej ławy,
- wykonanej mieszanki cementowo-piaskowej i rozścielenie jej jako podsypki pod obrzeża,
- ustawienie obrzeży betonowych,
- przeprowadzenie niezbędnych pomiarów i badań,
- uporządkowanie miejsca prowadzonych robót.

10. PRZEPISY ZWIĄZANE I STANDARDY

- Katalog Powtarzalnych Elementów Drogowych. Centralne Biuro Projektowo Badawcze Dróg i Mostów w Warszawie.
- BN-80/6775-03 Prefabrykaty budowlane z betonu. Elementy nawierzchni dróg, ulic, parkingów i torowisk tramwajowych. Wspólne wymagania i badania.
- BN-80/6775-03 Prefabrykaty budowlane z betonu. Elementy nawierzchni dróg, ulic, parkingów i torowisk tramwajowych. Krawężniki i obrzeża.
- PN-EN 206-1:2003 Beton. Część 1: Wymagania, właściwości, produkcja i zgodność
- PN-EN 197-1:2002 Cement. Część 1: Skład, wymagania i kryteria zgodności dotyczące cementu powszechnego użytku.
- PN-B-06711 Kruszywa naturalne. Piasek do zapraw budowlanych.
- PN-EN 1008:2004 Woda zarobowa do betonów. Specyfikacja pobierania próbek, badania i ocena przydatności wody zarobowej do betonu w tym odzyskanej z produkcji procesu betonu
- PN-EN 12620:2004 i PN-EN 12620:2004/AC:2004 Kruszywa do betonu.

SPECYFIKACJA TECHNICZNA
D.02.02.00. Nawierzchnie z kostki brukowej betonowej

Nazwa inwestycji:	Budowa instalacji zamgławiaczy wraz z infrastrukturą techniczną
Adres inwestycji:	87-100 Toruń, ul. Włocławska 246-248, dz. ewid. nr 512, 514, 515 w obrębie 76
Stadium:	Specyfikacja techniczna wykonania i odbioru robót
Inwestor:	Gmina Miasta Toruń, 87-100 Toruń, ulica Wały gen. Sikorskiego 8
Zamawiający:	Wydział Inwestycji i Remontów Urzędu Miasta Torunia, ul. Wały gen. Sikorskiego 10
Jednostka projektowa:	X-BUD Piotr Bielecki, 87-100 Toruń, ul. Dekerta 22

1. WSTĘP

1.1. Przedmiot ST

Przedmiotem niniejszej Specyfikacji Technicznej są wymagania dotyczące wykonania i odbioru nawierzchni z kostki betonowej w ramach budowy instalacji zamgławiaczy wraz z infrastrukturą techniczną.

1.2..Zakres stosowania ST

Specyfikacja Techniczna jest stosowana jako dokument przetargowy i kontraktowy przy zlecaniu i realizacji robót wymienionych w punkcie 1.1.

1.3. Zakres robót objętych ST

Ustalenia zawarte w niniejszej specyfikacji dotyczą prowadzenia robót przy wykonaniu nawierzchni z kostki betonowej i obejmują wykonanie nawierzchni z kostki betonowej brukowej gr. 60mm („starobruk") w kolorze żółtym.

1.4.Określenia podstawowe

Określenia podstawowe podane w niniejszej ST są zgodne z obowiązującymi odpowiednimi normami i ST D.00.00.00 'Wymagania ogólne'.

1.5. Ogólne wymagania dotyczące robót

Wykonawca robót jest odpowiedzialny za jakość ich wykonania oraz za zgodność z Dokumentacją Projektową, ST i poleceniami Inżyniera.
Ogólne wymagania dotyczące jakości robót podano w ST D.00.00.00. „Wymagania Ogólne".

2. MATERIAŁY

Materiałami stosowanymi przy wykonaniu nawierzchni z kostki betonowej według zasad niniejszej ST są:

2.1. Kostka betownowa

Kostka z betonu wibroprasowanego klasy 35 o wytrzymałości na ściskanie nie mniejszej niż 35 MPa, - musi posiadać atest producenta oraz Aprobatę Techniczną i odpowiadać wymaganiom podanym w zaleceniach IBDiM dot. udzielenia Aprobat Technicznych Nr Z /96-03-002 Betonowa Kostka Brukowa - Wydanie II.
Betonowa kostka brukowa powinna odpowiadać wymaganiom określonym w aprobacie technicznej, a w przypadku braku wystarczających ustaleń, powinna mieć charakterystyki określone przez odpowiednie procedury badawcze IBDiM, zgodne z poniższymi wskazaniami:

a. kształt i wymiary powinny być zgodne z deklarowanymi przez producenta, z dopuszczalnymi odchyłkami od wymiarów:
   — długość i szerokość ± 3,0 mm,
   — grubość ± 5,0 mm,
b. mrozoodporność: po 30 cyklach zamrażania i rozmrażania próbek w 3% roztworze NaCl lub 150 cyklach zamrażania i rozmrażania metodą zwykłą, powinny być spełnione jednocześnie następujące warunki:
   — próbki nie powinny wykazywać pęknięć i zarysowań powierzchni licowych,
   — łączna masa ubytków betonu w postaci zniszczonych narożników i krawędzi, odprysków kruszywa itp. nie powinna przekraczać 5% masy próbek nie zamrażanych,

— obniżenie wytrzymałości na ściskanie w stosunku do próbek nie zamrażanych nie powinno być większe niż 20%,

c. nasiąkliwość, nie powinna przekraczać 5%,

d. ścieralność, sprawdzana na tarczy Boehmego, określona stratą wysokości, nie powinna przekraczać wartości 4,5mm, dla klasy „35",

e. szorstkość, określona wskaźnikiem szorstkości SRT (Skid Resistance Tester) powierzchni licowej górnej, sprawdzona wahadłem angielskim, powinna wynosić nie mniej niż 50 jednostek SRT,

f. wygląd zewnętrzny: powierzchnie elementów nie powinny mieć rys, pęknięć i ubytków betonu, krawędzie elementów powinny być równe, a tekstura i kolor powierzchni licowej powinny być jednorodne. Dopuszczalne wady wyglądy zewnętrznego i uszkodzenia powierzchni nie powinny przekraczać wartości podanych w tablicy 1.

(Uwaga: Naloty wapienne - wykwity w postaci białych plam - powstają w wyniku naturalnych procesów fizykochemicznych występujących w betonie podczas jego wiązania i twardnienia; naloty te powoli znikają w okresie do 2 lat).

Tablica 1. Dopuszczalne wady wyglądu zewnętrznego betonowej kostki brukowej

Lp.	Właściwości	Wymagania
	Gatunek 1	
1	Stan powierzchni licowej:	
	- tekstura	jednorodna w danej partii
	- rysy i spękania	niedopuszczalne
	- kolor według katalogu producenta	jednolity dla danej partii
	- przebarwienia	dopuszczalne niekontrastowe przebarwienia na pojedynczej kostce
	- plamy, zabrudzenia niezmywalne wodą	niedopuszczalne
	- naloty wapienne	dopuszczalne
2	Uszkodzenia powierzchni bocznych:	
	- dopuszczalna liczba w 1 kostce	2
	- dopuszczalna wielkość (długość i szerokość)	30 mm x 10 mm
3	Szczerby i uszkodzenia krawędzi i naroży przylicowych	Niedopuszczalne
4	Uszkodzenia krawędzi pionowych	
	- dopuszczalna liczba w 1 kostce	2
	- dopuszczalna wielkość (długość i głębokość)	20 mm x 6 mm

Składowanie kostek

Kostkę zaleca się pakować na paletach. Palety z kostką mogą być składowane na otwartej przestrzeni, przy czym podłoże powinno być wyrównane i odwodnione.

2.2. Podsypka piaskowa

Piasek na podsypkę należy stosować średnio lub grubo ziarnisty wg PN-B-06711 „Kruszywo mineralne. Piasek do zapraw budowlanych". Użyty piasek nie może zawierać domieszek gliny w ilościach przekraczających 5%.
Piasek do wypełnienia złączy między kostkami wg PN-B-06711 (zalecany drobnoziarnisty).

3. SPRZĘT

a. Płyta wibracyjna do wprasowania kostek w podsypkę - wibrator powinien mieć siłę odśrodkową 16-20kN i powierzchnię płyty 0,35-0,50 m2, zalecana częstotliwość 75 do 100Hz.

b. Narzędzia brukarskie do ręcznego układania kostki.

4. TRANSPORT

Kostka typu betonowa - przewożona może być dowolnymi środkami transportu. Składowanie kostki musi odbywać się w sposób zabezpieczający materiał przed możliwością uszkodzenia. Wymagania odnośnie transportu i składowania jak dla klinkieru wg BN-77/6741-02.

Piasek przewożony będzie samowyładowczymi środkami transportu.

5. WYKONANIE ROBÓT

5.1. Ogólne warunki wykonywania robót

Ogólne warunki wykonania robót podano w ST D.00.00.00 „Wymagania ogólne".

5.2. Zakres wykonywanych robót

5.2.1. Wykonanie podsypki piaskowej

Podsypkę cementowo-piaskową 1:4 grubości 5 cm należy wykonać pod nawierzchnię z kostki.

5.2.2. Ułożenie kostki

Kostkę należy układać w sposób podany przez producenta. Deseń układania kostki należy uzgodnić z Inżynierem.

5.2.3. Ubijanie wibracyjne

Ubijanie wibracyjne ułożonej kostki polega na trzech przejściach stalowej płyty wibratora dla wprasowania kostek w podsypkę. Następnie trzy przejścia, podczas których piasek jest rozmiatany po powierzchni kostek dla wypełnienia złączy.

6. KONTROLA JAKOŚCI ROBÓT

6.1. Kontrola jakości materiałów

Kontrola jakości materiałów przed przystąpieniem do robót. Wykonawca jest odpowiedzialny za jakość materiałów przeznaczonych do wbudowania.

6.2.Kontrola wykonania nawierzchni obejmuje:

- wykonanie podsypki piaskowej,
- ułożenie kostki,
- wykonanie ubijania wibracyjnego,
- wypełnienie spoin między kostkami.

6.3. Kontroli jakości robót podlega zgodność wykonania robót z Dokumentacją Projektową pod względem:

- geometrii wykonania,
- spadków i rzędnych podłużnych i poprzecznych.

Ogólne zasady kontroli jakości robót podano w ST D.00.00.00 „Wymagania ogólne".

7. OBMIAR ROBÓT

Jednostką obmiaru robót jest 1 m^2 (metr kwadratowy) wykonanej nawierzchni z kostki betonowej.
Ogólne zasady obmiaru robót podano w ST D.00.00.00. „ Wymagania ogólne".

8. ODBIÓR ROBÓT

Ogólne zasady dotyczące odbioru robót podano w ST DM-00.00.00. „Wymagania ogólne".

9. PODSTAWA PŁATNOŚCI

Ogólne wymagania dotyczące płatności podano w ST DM-00.00.00 „Wymagania ogólne".
Cena wykonania robót obejmuje:

- prace pomiarowe i przygotowawcze,
- transport materiałów na miejsce wbudowania,
- sytuacyjno - wysokościowe wyznaczenie robót,
- wykonanie podsypki piaskowej,
- ubijanie wibracyjne kostki,
- wypełnienie spoin między kostką,
- przeprowadzenie niezbędnych pomiarów i badań,

— uporządkowania miejsca prowadzonych robót.

10. PRZEPISY ZWIĄZANE I STANDARDY

— PN-B-06711 Kruszywo mineralne. Piasek do zapraw budowlanych.

— PN-80/6775-03/01 Prefabrykaty budowlane z betonu. Elementy nawierzchni dróg, ulic, parkingów i torowisk tramwajowych. Wspólne wymagania i badania.

SPECYFIKACJA TECHNICZNA
D.03.01.00. Elementy małej architektury

Nazwa inwestycji:	Budowa instalacji zamgławiaczy wraz z infrastrukturą techniczną
Adres inwestycji:	87-100 Toruń, ul. Włocławska 246-248, dz. ewid. nr 512, 514, 515 w obrębie 76
Stadium:	Specyfikacja techniczna wykonania i odbioru robót
Inwestor:	Gmina Miasta Toruń, 87-100 Toruń, ulica Wały gen. Sikorskiego 8
Zamawiający:	Wydział Inwestycji i Remontów Urzędu Miasta Torunia, ul. Wały gen. Sikorskiego 10
Jednostka projektowa:	X-BUD Piotr Bielecki, 87-100 Toruń, ul. Dekerta 22

1. WSTĘP

1.1. Przedmiot ST

Przedmiotem niniejszej Specyfikacji Technicznej są wymagania ogólne dotyczące wykonania i odbioru robót w ramach budowy instalacji zamgławiaczy wraz z infrastrukturą techniczną.

1.2..Zakres stosowania ST

Specyfikacja Techniczna jest stosowana jako dokument przetargowy i kontraktowy przy zlecaniu i realizacji robót wymienionych w punkcie 1.1.

1.3. Zakres robót objętych ST

Ustalenia zawarte w niniejszej specyfikacji dotyczą zasad prowadzenia robót związanych z wykonaniem i odbiorem montażu urządzeń sportowych i obejmują:

— dostawa i montaż elementów małej architektury.

Uwaga: zakup urządzeń przeznaczonych do montażu należy do Wykonawcy w ramach Ceny Kontraktowej.

1.4.Określenie podstawowe

Określenia podane w niniejszej ST są zgodne z obowiązującymi, odpowiednimi normami i definicjami podanymi w ST D.00.00.00 „Wymagania ogólne".

1.5. Ogólne wymagania dotyczące robót

Wykonawca robót jest odpowiedzialny za jakość ich wykonania oraz za zgodność z Dokumentacją Projektową, ST i poleceniami Inżyniera.

Ogólne wymagania dotyczące robót podano w ST D.00.00.00 "Wymagania ogólne".

2. MATERIAŁY

2.1. Ogólne wymagania dotyczące materiałów

Ogólne wymagania dotyczące materiałów, ich pozyskiwania i składowania, podano w ST D.00.00.00 „Wymagania ogólne".

2.2. Beton i jego składniki

Do fundamentów betonowych dla urządzeń i elementów małej architektury należy stosować beton klasy B20 wg PN-EN 206-1:2003.

Do betonu powinien być stosowany cement powszechnego użytku klasy 32,5, wg PN-EN 197-1:2002. Kruszywo do betonu (piasek, żwir, grys, mieszanka z kruszywa naturalnego sortowanego, kruszywo łamane) powinno odpowiadać wymaganiom PN-EN 12620:2004 i PN-EN 12620:2004/AC:2004.

Woda powinna odpowiadać wymaganiom PN-EN 1008:2004.

2.3. Elementy małej architektury

Projektuje się montaż elementów małej architektury, zgodnie z poniższym zestawieniem (oznaczenia według rysunku PZT, nr Z-01):

- ławka parkowa z oparciem - 2 szt.,
- kosz na odpady - 2 szt.,
- tablica informacyjna - 1 szt.

2.3.1. Ławka parkowa z oparciem

Ławka parkowa dla 3-4 os., wykonana z betonu wysokiej klasy C40/50 zbrojonego stalą oraz mikrozbrojeniem, wykonane w technologii „beton płukany" pokryty kamieniem płukanym lub mieszanką grysów, stelaż wykonany z profili stalowych, malowanych proszkowo farbą odporną na promieniowanie UV. Siedzisko wykonane z desek z drewna liściastego olcha. Olchę cechuje duża elastyczność i trwałość, przez co obrabiając to drewno łatwo można uzyskać gładkie powierzchnie. Olcha jest drewnem, które świetnie znosi suszenie – nie pęka i nie pęcznieje, a także nie kurczy się i łatwo wraca do swojego poprzedniego kształtu. W celu zwiększenia odporności deski impregnowane środkiem przeciwgrzybicznym i przeciwpleśniowym oraz lakierowane do użytku na zewnątrz. Środek chroni powierzchnię przed wilgocią, promieniowaniem słonecznym i zabrudzeniami. Śruby ocynkowane, zabezpieczone. Kolorystyka spójna z pozostałymi elementami małej architektury.

2.3.2. Kosz na odpady

Pojemnik na odpady parkowy, wykonany z betonu wysokiej klasy C40/50 zbrojonego stalą oraz mikrozbrojeniem, wykonane w technologii „beton płukany" pokryty kamieniem płukanym lub mieszanką grysów. Kosz należy wyposażyć we wkład ze stali ocynkowanej (poj. min. 40 l) oraz w popielnicę. Listwy wykończeniowe - z drewna modrzewiowego w kolorze orzech. W celu zwiększenia odporności deski impregnowane środkiem przeciwgrzybicznym i przeciwpleśniowym oraz lakierowane do użytku na zewnątrz. Środek chroni powierzchnię przed wilgocią, promieniowaniem słonecznym i zabrudzeniami. Śruby ocynkowane, zabezpieczone. Kolorystyka spójna z pozostałymi elementami małej architektury.

2.3.3. Tablica informacyjna

Projektuje się ustawienie tablicy informacyjnej o wym. ok. 0,40×0,60 m. Na tablicy projektuje się umieszczenie regulaminu korzystania z placu, logo Miasta Torunia, a także numer telefonu osoby upoważnionej do sprawowania nadzoru nad placem oraz numery telefonów alarmowych. Treść informacji powinna zostać uzgodniona z Inwestorem (użytkownikiem).

Logo Miasta Torunia o wym. 200x200 mm, wg wzoru otrzymanego od Zamawiającego:

3. SPRZĘT

Ogólne wymagania dotyczące sprzętu podano w ST D.00.00.00 „Wymagania ogólne". Roboty wykonane będą ręcznie.

4. TRANSPORT

4.1. Ogólne wymagania dotyczące transportu

Ogólne wymagania dotyczące transportu podano w ST D.00.00.00 „Wymagania ogólne". Beton należy przewozić specjalistycznymi samochodami do przewożenia betonu.

4.3. Transport elementów

Elementy małej architektury należy przewozić zgodnie z instrukcją producenta w sposób zabezpieczający je przed uszkodzeniem.

5. WYKONANIE ROBÓT

5.1. Ogólne zasady wykonania robót

Ogólne zasady wykonania robót podano w ST D.00.00.00 "Wymagania ogólne" pkt. 5. **5.2.** Zasady wykonywania robót

5.2. Wykonanie fundamentów elementów urządzeń

- Wykonanie wykopów – wykopy pod względem usytuowania i rozmiarów muszą być zgodne z wytycznymi producenta urządzenia oraz dokumentacją projektową,
- Betonowanie fundamentów – fundamenty należy wykonać z betonu klasy B20, w fundamentach należy wykonać gniazda do osadzenia urządzeń.

5.3. Montaż elementów małej architektury

Wszystkie urządzenia winny być zamocowane do podłoża zgodnie z zaleceniami producenta w taki sposób by gwarantowały stabilność i bezpieczeństwo. Zamocowanie do podłoża winno także zapewniać szybki montaż i demontaż urządzenia. Mocowanie urządzenia powinno składać się ze stopy fundamentowej z betonu B20, w której zatopiona jest tuleja mocująca. Tuleja musi być wyposażona także w pokrywę zasłaniającą otwór, gdy urządzenie nie jest zainstalowane.

6. KONTROLA JAKOŚCI ROBÓT

Ogólne zasady kontroli jakości robót podano w ST D.00.00.00 "Wymagania ogólne" pkt. 6.
Kontrola wykonania robót polega na sprawdzeniu zgodności wykonania robót z Dokumentacją Projektową. Ponadto kontroli podlega zgodność użytych materiałów z Dokumentacją Projektową.

7. OBMIAR ROBÓT

Ogólne zasady obmiaru robót podano w ST D.00.00.00 „Wymagania ogólne" pkt.7. Jednostką obmiaru robót jest m^3 (metr sześcienny) wykonanego fundamentu i szt. (sztuka) zamontowanego elementu.

8. ODBIÓR ROBÓT

Ogólne zasady odbioru robót podano w ST D.00.00.00 „Wymagania ogólne".
Roboty uznaje się za wykonane zgodnie z Dokumentacją Projektową, ST i wymaganiami Inżyniera, jeżeli wszystkie pomiary i badania z zachowaniem tolerancji wg punktu 6 dały wyniki pozytywne.

9. PODSTAWA PŁATNOŚCI

Ogólne ustalenia dotyczące podstawy płatności podano w ST D.00.00.00 „Wymagania ogólne".
Cena wykonania robót obejmuje:

- prace pomiarowe i roboty przygotowawcze,
- pozyskanie i dostarczenie materiałów,
- wykonanie robót ziemnych,

— montaż i rozbiórka deskowania,
— wykonanie betonowego fundamentu z gniazdami do osadzenia elementów małej architektury,
— zasypanie wykopu,
— montaż i regulacja poszczególnych elementów,
— roboty wykończeniowe i uporządkowanie terenu,
— przeprowadzenie pomiarów i badań.

10. PRZEPISY ZWIĄZANE I STANDARDY

— PN-EN 206-1:2003 Beton. Część 1: Wymagania, właściwości, produkcja i zgodność
— PN-EN 197-1:2002 Cement. Część 1: Skład, wymagania i kryteria zgodności dotyczące cementu powszechnego użytku.
— PN-EN 1008:2004 Woda zarobowa do betonów. Specyfikacja pobierania próbek, badania i ocena przydatności wody zarobowej do betonu w tym odzyskanej z produkcji procesu betonu
— PN-EN 12620:2004 i PN-EN 12620:2004/AC:2004 Kruszywa do betonu.

SPECYFIKACJA TECHNICZNA
D.04.01.00. Instalacje sanitarne

Nazwa inwestycji:	Budowa instalacji zamgławiaczy wraz z infrastrukturą techniczną
Adres inwestycji:	87-100 Toruń, ul. Włocławska 246-248, dz. ewid. nr 512, 514, 515 w obrębie 76
Stadium:	Specyfikacja techniczna wykonania i odbioru robót
Inwestor:	Gmina Miasta Toruń, 87-100 Toruń, ulica Wały gen. Sikorskiego 8
Zamawiający:	Wydział Inwestycji i Remontów Urzędu Miasta Torunia, ul. Wały gen. Sikorskiego 10
Jednostka projektowa:	X-BUD Piotr Bielecki, 87-100 Toruń, ul. Dekerta 22

1. WSTĘP

1.1. Przedmiot ST

Przedmiotem niniejszej specyfikacji technicznej (ST) są wymagania dotyczące wykonania i odbioru odwodnienia w ramach budowy instalacji zamgławiaczy wraz z infrastrukturą techniczną.

1.2. Zakres stosowania ST

Specyfikacja Techniczna jest stosowana jako dokument przetargowy i kontraktowy przy zlecaniu i realizacji robót wymienionych w punkcie 1.1.

1.3. Zakres robót objętych ST

Ustalenia zawarte w niniejszej specyfikacji dotyczą zasad prowadzenia robót związanych z wykonaniem instalacji wody. Opracowanie związane jest z budową instalacji technologicznej solanki.
Projektowany układ instalacji sanitarnych obejmuje:

- Budowa przyłącza wodociągowego,
- Posadowienie studni wodomierzowej,
- Posadowienie studni telekomunikacyjnej SKR1/5 ozn. „ST", wraz z wyposażeniem technologicznym instalacji zamgławiaczy,
- Wykonanie rurociągu z rur PE100 o średnicy dn=32x3,6mm
- Wykonanie rurociągu z rur PE100 o średnicy dn=25x2,0mm.

1.4. Określenia podstawowe

Instalacja technologiczna - instalacja zewnętrzna przeznaczona do zasilenia tężni w solankę oraz odprowadzenia solanki do zbiornika.
Komora robocza - zasadnicza część studzienki przeznaczona do czynności eksploatacyjnych. Wysokość komory roboczej jest to odległość pomiędzy rzędną dolnej powierzchni płyty lub innego elementu przykrycia studzienki a rzędną spocznika.
Komin włazowy - szyb połączeniowy komory roboczej z powierzchnią ziemi, przeznaczony do zejścia obsługi do komory roboczej.
Płyta przykrycia studzienki - płyta żelbetowa przykrywająca komorę roboczą.
Właz - element żeliwny przeznaczony do przykrycia podziemnych studzienek rewizyjnych lub komór technologicznych, umożliwiający dostęp do urządzeń.
Kineta - koryto przepływowe w dnie studzienki.
Spocznik - element dna studzienki pomiędzy kinetą a ścianą komory roboczej.

1.4.3. Elementy odwodnienia wykopu

Dren - sączek podłużny z rurkami na dnie, ułatwiającymi przepływ wody w kierunku studzienki zbiorczej.
Geowłóknina (lub włóknina) - materiał wytworzony zwykle metodą zgrzeblania i igłowania z nieciągłych, wysoko spolimeryzowanych włókien syntetycznych, w tym tworzyw termoplastycznych: polietylenowych, polipropylenowych (m.in. stylon) i poliestrowych (m.in. elana), charakteryzujący się m.in. dużą wytrzymałością oraz wodoprzepuszczalnością.

Pozostałe określenia podstawowe są zgodne z obowiązującymi, odpowiednimi polskimi normami i z definicjami podanymi w ST DM-00.00.00 „Wymagania ogólne".

1.5. Ogólne wymagania dotyczące robót

Wykonawca robót jest odpowiedzialny za jakość ich wykonania oraz za zgodność z Dokumentacją Projektową, ST i poleceniami Inżyniera.
Ogólne wymagania dotyczące robót podano w ST D.00.00.00. „Wymagania ogólne".

2. MATERIAŁY

2.1. Ogólne wymagania dotyczące materiałów

Ogólne wymagania dotyczące materiałów, ich pozyskiwania i składowania podano w ST D.00.00.00 „Wymagania ogólne".
Wszystkie zakupione przez Wykonawcę materiały zastosowane do budowy odwodnienia powinny odpowiadać normom krajowym zastąpionym, jeśli to możliwe, przez normy europejskie lub technicznym aprobatom europejskim. W przypadku braku norm krajowych lub technicznych aprobat europejskich elementy i materiały powinny odpowiadać wymaganiom odpowiednich specyfikacji.

2.2. Instalacja zamgławiaczy

Projektuje się budowę instalacji zamgławiaczy wraz z przyłączem do miejskiej sieci wodociągowej. Dla realizacji zadania dobrano typowe urządzenie „ZESTAW ZAMGŁAWIACZY FOG FUN® 3xONE MP ze zmiękczaczem" produkcji FOG FUN sp. z o.o., 62-004 Czerwonak, ul. Sobieskiego 8 – kompletny system składający się z następujących elementów:

- Zamgławiacz ONE o wysokości 1,5-2,3 m, każdy wyposażony w 20 dysz (3 sztuki)
- Betonowy fundament (3 sztuki)
- Centrala sterująca IP65 24 VDC (1 sztuka)
- Pompa średniociśnieniowa podnosząca ciśnienie wody do 9 barów (1 sztuka)
- Filtr wstępny 10" (1 sztuka)
- Zmiękczacz wody – pojemność złoża jonowymiennego 9-10l (1 sztuka)
- Półka inox dla zmiękczacza wody (1 sztuka)
- Studnia betonowa SKR-1/5 (1 sztuka)
- Zestaw przewodu sterującego
- Zestaw przyłączeniowy do wody.

Użyte nazwy własne urządzeń i systemów oraz przedstawione nazwy producentów stanowią jedynie wzorzec jakościowy i są podane w celu określenia wymogów jakościowych im stawianych. Urządzenia mogą zostać zastąpione przez zamienniki, o ile spełniają one takie same lub wyższe parametry.

2.3. Rurociągi oraz uzbrojenie

Projektuje się jedno podłączenie wodociągowe dla potrzeb zadania. Przyłącze wykonać z rur wodociągowych polietylenowych PE do wody pitnej o średnicy dn=32mm, łączonych poprzez zgrzewanie, posiadających wymagane atesty, certyfikaty i świadectwa dopuszczenia na rynku polskim. Wpięcie do istniejącego wodociągu dn=150mm wykonać przez nawiertkę Ø150/32mm wraz z zasuwą odcinającą zamontowaną na odejściu. Przyłącze zakończyć studnią wodomierzową.
Projektowany wodociąg układać zgodnie z warunkami i zaleceniami producenta, zgodnie z: PN-97/B-10725 „Wodociąg. Przewody zewnętrzne. Wymagania i badania". Szczegółową lokalizację przyłącza wodociągowego pokazano na planie zagospodarowania terenu (PZT), a zagłębienia, spadki, odległości na profilach podłużnych w części graficznej opracowania. Nad wodociągiem (40 cm powyżej rury) projektuje się umieszczenie taśmy znacznikowej z wtopioną wkładką metaliczną celem radiolokalizacji.

2.4. Dobór wodomierza

Do pomiaru ilości zużycia wody projektuje się zestaw wodomierzowy umieszczony w studzience wodomierzowej „SW" na terenie działki ewid. nr 512, w odległości 2,64m od wodociągu. Za zestawem wodomierzowym przewiduje się zawór antyskażeniowy.

Wodomierz dla wody przeznaczonej na cele technologiczne zamgławiacza:

- Łączny normatywny wypływ wody na cele gospodarcze Σ_{qn} = 3,27 l/s.
- Maksymalny przepływ obliczeniowy wody dla Σ_{qn} = 3,27 l/s wynosi q = 0,75 l/s = 2,72 m^3/h.
- przyjęto wsp. korygujący 0,6
- q_S = 0,75 l/s x 0,6 = 0,45 l/s = 1,62 m^3/h
- Dla q_S = 1,62 m^3/h dobrano wodomierz dn=20 mm
- ciągły strumień objętości Q_3 = 4 m^3/h wg dyrektywy 2004/22/EC „MID"
- przeciążeniowy strumień objętości Q_4 = 5,0 m^3/h wg dyrektywy 2004/22/EC „MID".
- WARUNEK, dla którego $q_S \leq Q3$ (1,62 m^3/h < 4 m^3/h) ZATEM WARUNEK SPEŁNIONO

Wodomierz dobrano w oparciu o normę PN-EN 14154 oraz zgodnie z Dyrektywą MID nr 2004/22/EC.
Wykonanie zestawu zgodnie z PN-B-10720,1998 r.

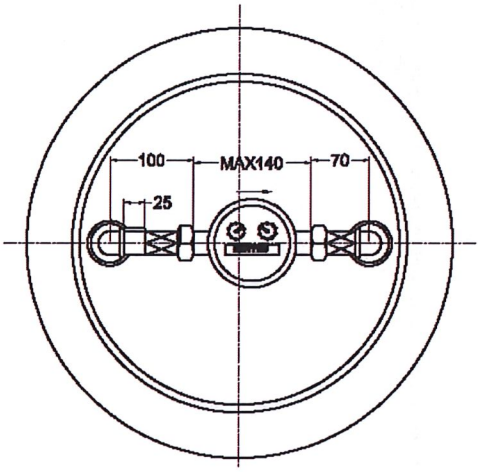

Schemat konsoli wodomierza

Odcinki przed i za wodomierzem wykonać współosiowo. Wodomierz instalować za pomocą łączników umożliwiających jego łatwy montaż i demontaż.

Zachować wymagane odległości przed i za wodomierzem (tzn. 5dn przed i 3dn za).

2.5. Montaż zestawu wodomierzowego w studni

Projektuje się zastosowanie systemowej studni wodomierzowej, np. „KAJMA" mrozoodporna nr kat. 1800 lub równoważnej. W części z załącznikami formalno-prawnymi znajduje się karta katalogowa przykładowej studni.

- 1. Pokrywa w wykonaniu wandaloodpornym
- 2. Korek izolujący – styropian
- 3. Otulina izolująca – poliuretan
- 4. Korpus studni – kręgi betonowe Ø1,0m
- 5. Zawory odcinające
- 6. Zawór antyskażaniowy typ EA
- 7. Złączki PE - DN40
- 8. Wodomierz DN20

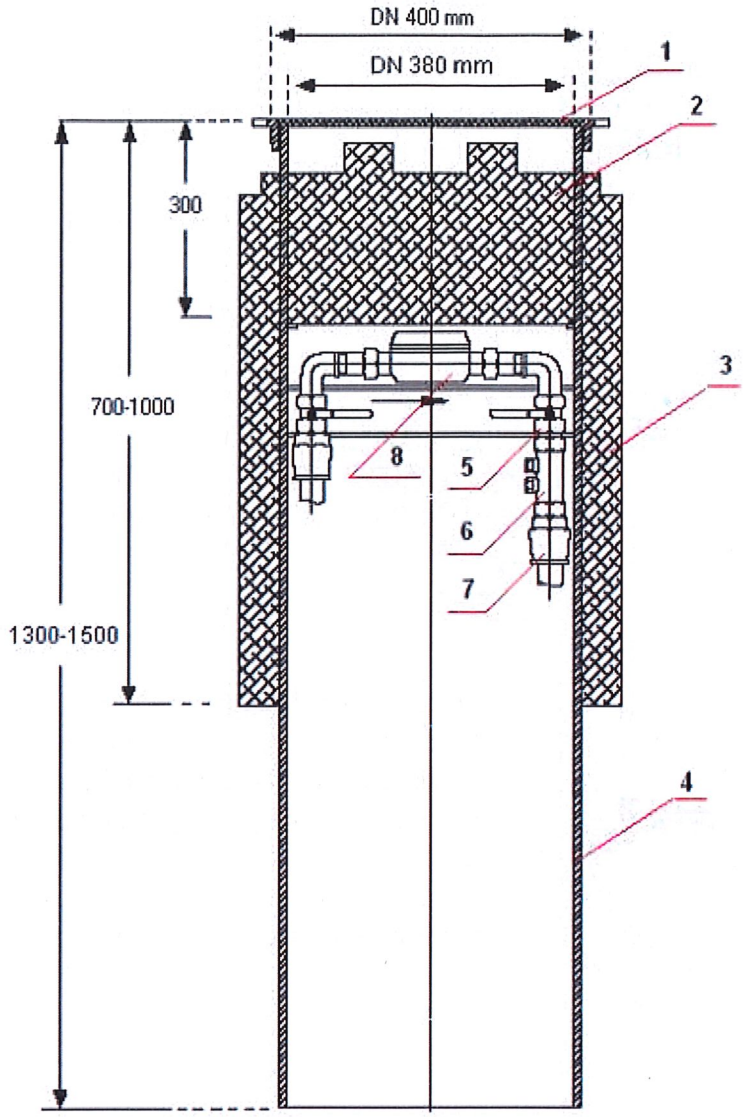

2.6. Zabezpieczenia instalacji przed wtórnym skażeniem

Za włączeniem do instalacji wodociągowej projektuje się zamontować zawór odcinający, za nim zawór antyskażeniowy typu BA.

2.7. Instalacja zamgławiaczy (kompletne rozwiązanie systemowe)

Opis technologii urządzenia FOG FUN® 3xONE MP – na podstawie wytycznych producenta:

— ZAKRES DOSTAWY
  Producent dostarcza kompletny system zamgławiający. W zależności od wymagań Inwestora w skład zestawu mogą wchodzić wszystkie elementy, o których mowa w kolejnych punktach.
— KONSTRUKCJA
  Zamgławiacze wykonane są ze stali nierdzewnej malowanej proszkowo na wybrany przez Inwestora kolor z palety RAL K7 Classic z wyłączeniem kolorów neonowych.
— FUNDAMENT
  Stopa zamgławiacza przykręcana jest do prefabrykowanego, betonowego fundamentu o wymiarach 30x30 cm i wysokości 80 cm (waga około 90 kg). Konstrukcja fundamentu umożliwia wprowadzenie do wnętrza zamgławiacza węża doprowadzającego zmiękczoną wodę i przewodu sterującego. Standardowo połączenie realizowane jest za pomocą szybkozłączek i złącz hermetycznych.
— ZMIĘKCZANIE WODY

Aby zminimalizować ryzyko powstawania nieestetycznych osadów węglanu wapnia i zakamienianie (zatykanie) dysz, zamgławiacz powinien być zasilany wodą o niskiej twardości. W tym celu zastosować zmiękczacz wody.

— CIŚNIENIE WODY, POMPA ŚREDNIOCIŚNIENIOWA
Urządzenia działają prawidłowo przy zasilaniu z wodociągu o ciśnieniu min. 3-3,5 bar (tzw. zamgławiacze niskociśnieniowe - LP), jednak dla uzyskania lepszego efektu wizualnego i większej skuteczności chłodzenia przewidziano montaż pompy podnoszącej ciśnienie wody do 9 bar (tzw. zamgławiacze średniociśnieniowe - MP). Jeden zmiękczacz wody i pompa mogą obsługiwać zestaw kilku zamgławiaczy.

— LOKALIZACJA ZMIĘKCZACZA WODY
Komplet wyposażenia (zmiękczacz, pompa i filtr wstępny) zamontować w studni telekomunikacyjnej np. typ SKR-1. Do pompy średniociśnieniowej należy doprowadzić przewód zasilający z centrali sterującej (YKY 2x1,0 mm^2). Zasilanie zmiękczacza następuje poprzez transformator 230 VAC/24 VAC w II klasie ochrony.

— PODŁĄCZENIE DO WODOCIĄGU
Zamgławiacz podłączamy do studni wodomierzowej rurą PE25 zakopaną na głębokości minimum 30cm (analogicznie jak w systemach podlewania ogrodowego). Pomiędzy studnią wodomierzową, a zamgławiaczem zlokalizować filtr i pompę. W związku z bezwzględnym wymogiem wydmuchania wody z całej instalacji (tj. z przyłącza, pompy, filtra i zamgławiacza) przed zimą, króciec umożliwiający podłączenie kompresora należy zamontować w sposób umożliwiający wydmuchanie wody w obu kierunkach.
W przypadku zestawu wyposażonego w zmiękczacz wody, ze względu na brak możliwości całkowitego odwodnienia urządzeń, konieczny jest demontaż zmiękczacza i pompy przed zimą.

— CENTRALA STERUJĄCA i ZASILANIE
Zgodnie z opisem w rozdziale branży elektrycznej.

2.8. Dodatkowe dokumenty i czynności przekazane przez Wykonawcę:

— instrukcja obsługi i konserwacji zamgławiaczy,
— instrukcja korzystania z zamgławiaczy,
— książka serwisowa,
— przeszkolenie personelu odpowiedzialnego za prawidłowe funkcjonowanie zamgławiaczy.

2.9. Wytyczne dla wykonawców zadania:

— Zaprojektowane urządzenia są rozwiązaniami przykładowymi. Wykonawca może zastosować urządzenia dowolnych producentów, pod warunkiem spełnienia wymogów wynikających z ich opisów w projekcie.
— Wykonawca proponując urządzenia równoważne do zaprojektowanych winien załączyć do oferty karty techniczne urządzeń oraz załączoną do dokumentacji wypełnioną tabelę równoważności w celu porównania równoważności funkcjonalnej i technologicznej. Zaproponowane karty techniczne urządzeń winny zawierać: parametry wielkościowe, materiałowe, technologiczne, zestawienie elementów oraz funkcjonalności poszczególnych urządzeń.
— Wykonawca składając ofertę równoważną jest zobowiązany dołączyć do oferty koncepcję zagospodarowania terenu udowadniając, iż oferowane produkty spełniają założenia projektu i mieszczą się na wyznaczonym terenie.
— Wymaga się zachowania parametrów jakościowych, estetycznych, materiałowych, wielkościowych, kolorystycznych, technologicznych, zgodnych z elementami wskazanymi w projekcie.

2.10. Składowanie materiałów

Kruszywo należy składować na utwardzonym i odwodnionym podłożu w sposób zabezpieczający je przed zanieczyszczeniem i zmieszaniem z innymi rodzajami i frakcjami kruszyw.

3. SPRZĘT

3.1. Ogólne wymagania dotyczące sprzętu

Ogólne wymagania dotyczące sprzętu podano w ST D.00.00.00 „Wymagania ogólne".

3.2. Sprzęt do wykonania instalacji

Sprzęt:

- żurawie budowlane samochodowe
- koparki podsiębierne,
- spycharki kołowe lub gąsienicowe,
- sprzęt do zagęszczania gruntu.

4. TRANSPORT

4.1.Ogólne wymagania dotyczące transportu

Ogólne wymagania dotyczące transportu podano w ST D.00.00.00 „Wymagania ogólne".

4.2.Transport włazów kanałowych, studni

Włazy, stopnie mogą być transportowane dowolnymi środkami komunikacyjnymi. Wykonawca zabezpieczy w czasie transportu elementy przed przemieszczeniem i uszkodzeniem. Włazy typu ciężkiego mogą być przewożone luzem , natomiast typu lekkiego oraz stopnie i skrzynki należy łączyć w jednostki ładunkowe i układać je na paletach. Rozmieszczenie jednostek powinno umożliwiać użycie sprzętu mechanicznego do rozładunku.

4.3.Transport kruszyw

Kruszywa mogą być przewożone dowolnymi środkami transportu, w sposób zabezpieczający je przed zanieczyszczeniem i nadmiernym zawilgoceniem

4.4. Transport rur

Rury można przewozić dowolnymi środkami transportu, wyłącznie w położeniu poziomym. Rury powinny być ładowane obok siebie na całej powierzchni i zabezpieczone przed przesuwaniem się przez podklinowanie lub inny sposób. Rury w czasie transportu nie powinny stykać się z ostrymi przedmiotami, mogącymi spowodować uszkodzenia mechaniczne. W przypadku przewożenia rur transportem kolejowym należy przestrzegać przepisy o ładowaniu i wyładowywaniu wagonów towarowych w komunikacji wewnętrznej (załącznik nr 10 DKP) oraz ładować do granic wykorzystania wagonu. Podczas prac przeładunkowych rur nie należy rzucać, szczególną ostrożność należy zachować przy przeładunku rur z tworzyw sztucznych w temperaturze blisko 0°C i niższej. Złączki w workach i pudłach należy przewozić w sposób zabezpieczający je przed zgnieceniem. Przy wielowarstwowym układaniu rur górna warstwa nie może przewyższać ścian środka transportu o więcej niż 1/3 średnicy zewnętrznej wyrobu. Pierwszą warstwę rur kielichowych i kołnierzowych należy układać na podkładach drewnianych, podobnie poszczególne warstwy należy przedzielać elementami drewnianymi o grubości większej niż wystające części rur..

5. WYKONANIE ROBÓT

5.1. Ogólne wymagania dotyczące robót

Opracowanie związane jest z budową instalacji solankowej.

5.2. Roboty przygotowawcze

Przed przystąpieniem do robót Wykonawca dokona ich wytyczenia i trwale oznaczy je w terenie za pomocą kołków osiowych, kołków świadków i kołków krawędziowych.

W przypadku niedostatecznej ilości reperów stałych, Wykonawca wbuduje repery tymczasowe (z rzędnymi sprawdzanymi przez służby geodezyjne) a szkice sytuacyjne reperów i ich rzędne przekaże Inżynierowi. W celu zabezpieczenia wykopów przed zalaniem wodą pompowaną z wykopów lub opadów atmosferycznych powinny być zachowane przez wykonawcę co najmniej następujące warunki :

- górne krawędzie bali przyściennych powinny wystawać co najmniej 15 cm ponad szczelnie przylegający teren.

— terenu powinna być wyprofilowana ze spadkiem umożliwiającym łatwy odpływ wody poza teren przylegający do wykopu.
— W razie konieczności wykonany zostanie ciąg odprowadzający wodę na bezpieczną odległość

5.3. Roboty ziemne

W przypadku usytuowania wykopu w jezdni Wykonawca dokona rozbiórki nawierzchni i podbudowy a materiał z rozbiórki odwiezie i złoży w miejscu uzgodnionym z Inżynierem.
Wykopy należy wykonać jako otwarte obudowane. Jeżeli materiały obudowy nie są fabrycznie zabezpieczone przed szkodliwym wpływem warunków atmosferycznych , to powinny one być zabezpieczone przez wykonawcę poprzez zastosowanie odpowiednich środków antykorozyjnych lub impregnacyjnych właściwych dla danego materiału. Metody wykonywania wykopów(ręcznie lub mechanicznie) powinny być dostosowane do głębokości wykopów, danych geotechnicznych oraz posiadanego sprzętu mechanicznego. Wydobyty grunt z wykopu powinien być wywieziony przez Wykonawcę w miejsce wskazane przez Inżyniera. Rozpoczęcie robót wymaga wytyczenia osi zgodnie z załączonym planem sytuacyjnym. Wykonanie obrysu wykopu należy dokonać przez ułożenie przy jego krawędziach bali lub dyli deskowania w ten sposób , aby jednocześnie były ustalone odcinki robocze. Elementy te należy przytwierdzić kołkami lub klamrami. Wykopy pod przewody powinny być rozpoczynane od najniżej położonego punktu rurociągu przesuwając się stopniowo do góry. Minimalna szerokość wykopu w świetle ewentualnej obudowy powinna być dostosowana do średnicy przewodu i wynosić 0,6 m plus średnica zewnętrzna przewodu Deskowanie ścian wykopu - dylami stalowymi - należy prowadzić w miarę jego głębienia. Dno wykopu powinno być równe i wykonane ze spadkiem ustalonym w dokumentacji projektowej, przy czym powinno być ono na poziomie wyższym od rzędnej projektowanej o 0,20 m. Zdjęcie pozostawionej warstwy (o,20m) gruntu należy wykonać bezpośrednio przed ułożeniem przewodów . Usunięcie tej warstwy Wykonawca wykona ręcznie lub w sposób uzgodniony z Inżynierem. W wypadku naruszenia gruntu rodzimego poniżej ustalonego poziomu, skruszony grunt należy usunąć ,a przestrzeń wolną wypełnić dobrze zagęszczonym piaskiem.

5.4. Przygotowanie podłoża

Rodzaj podłoża jest zależny od rodzaju gruntu w wykopie.

5.5. Roboty montażowe

Zgodnie ze sztuką budowlaną. W miejscu przejścia przewodu z rur PE do studzienki z kręgów betonowych należy zastosować tuleję osłonową tego samego producenta co rur. Ewentualne uszkodzenia kręgów betonowych studni należy naprawić a samą studnię, jeśli zajdzie taka konieczność odmulić.
Pokrywa żeliwna z wypełnieniem betonowym klasy D400.

5.6. Izolacje.

Przewody oraz zastosowana armatura nie wymagają dodatkowych zabezpieczeń antykorozyjnych.

5.7. Zasypanie wykopów i ich zagęszczenie.

Użyty materiał i sposób zasypania nie powinny spowodować uszkodzenia ułożonego przewodu i obiektów na przewodzie oraz izolacji wodochronnej , przeciwwilgociowej i cieplnej. Rurociągi należy zasypywać na mokro piaskiem bez kamieni.
Materiał zasypu w obrębie tej strefy powinien być zagęszczony ubijakiem ręcznym po obu stronach przewodu, zgodnie z PN- 68/B-06050 [7].
Pozostałe warstwy gruntu dopuszcza się zagęszczać mechanicznie, o ile nie spowoduje ono uszkodzenia przewodu.
Nadmiar ziemi z wykopu należy odwieźć w miejsce wskazane przez Inżyniera Budowy Uwagi końcowe
Prace wykonywać zgodnie z przepisami i normami w zakresie wykonawstwa instalacji: (PN-B-10736:1999, PN-92/B-10735) oraz z zachowaniem warunków i przepisów BHP pod nadzorem osób uprawnionych.
Roboty instalacyjne wykonać zgodne z „ Warunkami technicznymi wykonania i obioru sieci kanalizacyjnych" zeszyt nr 9 opracowanie CBRTI INSTAL 2003 r. w zakresie wykonawstwa robót instalacyjnych oraz wymaganych przepisów.

Materiały użyte do budowy powinny spełniać wymagania podane w dokumentacji technicznej i PN lub w aprobatach technicznych.

Zastosowane w projekcie urządzenia można zastąpić urządzeniami innych producentów pod warunkiem zachowania wymaganych parametrów technicznych zastosowanych w projekcie urządzeń oraz wymaganych aprobat technicznych.

6. KONTROLA JAKOŚCI ROBÓT

6.1. Ogólne zasady kontroli jakości robót

Ogólne zasady kontroli jakości robót podano w ST D.00.00.00 „Wymagania ogólne".

6.2. Kontrola, pomiary i badania

6.2.1. Kontrola, pomiary i badania w czasie robót

Wykonawca jest zobowiązany do stałej i systematycznej kontroli prowadzonych robót w zakresie i z częstotliwością określoną w niniejszej ST i zaakceptowaną przez Inżyniera Kontraktu. W szczególności kontrola powinna obejmować:

- sprawdzenie rzędnych założonych ław celowniczych w nawiązaniu do podanych stałych punktów wysokościowych z dokładnością do 1 cm,
- badanie zabezpieczenia wykopów przed zalaniem wodą,
- sprawdzenie zabezpieczenia istniejącego uzbrojenia w wykopie
- badanie i pomiary szerokości, grubości i zagęszczenia wykonanej warstwy podłoża z kruszywa mineralnego lub betonu,
- sprawdzenie prawidłowości ułożenia przewodów,
- sprawdzenie prawidłowości uszczelniania przewodów.

6.2.2. Dopuszczalne tolerancje i wymagania

- odchylenie wymiarów w planie nie powinno być większe niż 0,1 m,
- odchylenie grubości warstwy podłoża nie powinno przekraczać ± 3 cm,
- odchylenie szerokości warstwy podłoża nie powinno przekraczać ± 5 cm,
- odchylenie przewodu rurowego w planie, odchylenie odległości osi ułożonego przewodu od osi przewodu ustalonej na ławach celowniczych nie powinna przekraczać ± 5 mm,
- odchylenie spadku ułożonego przewodu od przewidzianego w projekcie nie powinno przekraczać -5% projektowanego spadku (przy zmniejszonym spadku) i +10% projektowanego spadku (przy zwiększonym spadku).

6.2.3. Próba szczelności i odbiory

Przed przystąpieniem do użytkowania wykonanych rurociągów i obiektów z nimi związanych, należy dokonać prób szczelności, z uwzględnieniem wymagań stawianych przez producentów zastosowanych materiałów oraz wymaganiami normowymi.

Szczelność wykonanych przewodów powinna zostać sprawdzona przed zasypaniem wykopu zgodnie z polskimi normami.

Po pozytywnych próbach ciśnieniowych wodociąg należy poddać płukaniu i dezynfekcji. Płukanie należy przeprowadzić dwukrotnie tj. po próbie szczelności i dezynfekcji. Prędkość przepływu wody płuczącej w przewodzie nie powinna być mniejsza niż 1,0 m/s. Wodę do płukania należy pobrać z istniejącego wodociągu – po uzgod-nieniu z jego eksploatatorem. Po przepłukaniu rurociągu czystą wodą należy dokonać jego dezynfekcji.

Dezynfekcję należy przeprowadzić roztworem chloraminy o zawartości 20 do 30 mg/dm3 czystego chloru. Roztwór dezynfekcyjny powinien pozostawać w przewodzie przez co najmniej 24 godziny. Po dezynfekcji i ponownym przepłukaniu przewodu należy pobrać próbki wody do analizy bakteriologicznej, na podstawie której będzie można dopuścić wodociąg do eksploatacji. Popłuczyny i wodę podezynfekcyjną zneutralizować dokonując de-chloracji. Płukanie i dezynfekcję wykonać zgodnie z Rozporządzeniem MZiOS z dnia 1.05.1970 r. (Dz. U. Nr 16). Odbiory robót częściowe, odbiory robót zanikających oraz odbiory końcowe, dokonywane będą stosownie do postępu robót i harmonogramu ustalonego przez Wykonawcę i Inwestora.

7. OBMIAR ROBÓT

7.1. Ogólne zasady obmiaru robót

Ogólne zasady obmiaru robót podano w ST DM-00.00.00 „Wymagania ogólne".

7.2. Jednostka obmiarowa

Jednostką obmiarową jest: m (metr) wykonanego i odebranego rurociągu oraz kpl. wykonanego urządzenia (studnie, zbiorniki, itp.).

8. ODBIÓR ROBÓT

8.1.Ogólne zasady odbioru robót

Ogólne zasady odbioru robót podano w ST D.00.00.00 „Wymagania ogólne".
Roboty uznaje się za wykonane zgodnie z dokumentacją projektową, ST i wymaganiami Inżyniera, jeżeli wszystkie pomiary i badania z zachowaniem tolerancji wg pkt 6 dały wyniki pozytywne.

8.2.Odbiór robót zanikających i ulegających zakryciu

Odbiór robót zanikających i ulegających zakryciu przeprowadza się dla poszczególnych faz robót podlegających zakryciu. Roboty te należy odebrać przed wykonaniem następnej części robót, uniemożliwiających odbiór robót poprzednich. Odbiorowi robót zanikających i ulegających zakryciu podlegają:

— roboty montażowe wykonania rur i odgałęzień wraz z podłożem,

Odbiór robót zanikających powinien być dokonany w czasie umożliwiającym wykonanie korekt i poprawek, bez hamowania ogólnego postępu robót..

9. PODSTAWA PŁATNOŚCI

9.1.Ogólne ustalenia dotyczące podstawy płatności

Ogólne ustalenia dotyczące podstawy płatności podano w ST D.00.00.00 „Wymagania ogólne".

9.2.Cena jednostki obmiarowej

Cena 1 m wykonanej i odebranej instalacji obejmuje:

— oznakowanie robót,
— dostawę materiałów,
— wykonanie robót przygotowawczych,
— ułożenie rur,
— wykonanie elementów i urządzeń uzbrojenia instalacji,
— przeprowadzenie pomiarów i badań wymaganych w specyfikacji technicznej.

10. PRZEPISY ZWIĄZANE I STANDARDY

— PN-EN 1610 Budowa i badania przewodów kanalizacyjnych
— PN-81/B-03020 Grunty budowlane. Posadowienie bezpośrednie budowli. Obliczenia statyczne i projektowanie
— PN-B-10736 Roboty ziemne. Wykopy otwarte dla przewodów wodociągowych i kanalizacyjnych. Warunki techniczne wykonania.
— PN-H-74051-00 Włazy kanałowe. Ogólne wymagania i badania
— PN-H-74051-01 Włazy kanałowe. Klasy A (włazy typu lekkiego)
— PN-B-10729 Kanalizacja - studzienki kanalizacyjne
— PN-C-89221 Rury drenarskie karbowane z nie plastyfikowanego polichlorku winylu
— BN-84/6366-10 Kształtki drenarskie typ50 z polietylenu wysokociśnieniowego.
— Inne dokumenty:
— Katalog budownictwa:
  - KB4-4.12.1.(6) Studzienki połączeniowe (lipiec 1980)
  - KB4-4.12.1.(7) Studzienki przelotowe (lipiec 1980)

- KB4-4.12.1.(8) Studzienki spadowe (lipiec 1980)

— Wymagania techniczne COBRI INSTAL Zeszyt 9. „Warunki techniczne wykonania i odbioru sieci kanalizacyjnych" - 2003 r.

— Warunki Techniczne Wykonania i Odbioru rurociągów z tworzyw sztucznych

— Warunki techniczne wykonania i odbioru robót budowlano-montażowych - tom I rozdz. IV-1989 r. - Roboty ziemne.

Nie wymienienie tytułu jakiejkolwiek dziedziny, grupy, podgrupy czy normy nie zwalnia Wykonawcy od obowiązku stosowania wymogów określonych prawem polskim.

SPECYFIKACJA TECHNICZNA
D.05.01.00. Instalacja elektryczna

Nazwa inwestycji:	Budowa instalacji zamgławiaczy wraz z infrastrukturą techniczną
Adres inwestycji:	87-100 Toruń, ul. Włocławska 246-248, dz. ewid. nr 512, 514, 515 w obrębie 76
Stadium:	Specyfikacja techniczna wykonania i odbioru robót
Inwestor:	Gmina Miasta Toruń, 87-100 Toruń, ulica Wały gen. Sikorskiego 8
Zamawiający:	Wydział Inwestycji i Remontów Urzędu Miasta Torunia, ul. Wały gen. Sikorskiego 10
Jednostka projektowa:	X-BUD Piotr Bielecki, 87-100 Toruń, ul. Dekerta 22

1. WSTĘP

1.1. Przedmiot ST

Przedmiotem specyfikacji technicznej są wymagania dotyczące wykonania i odbioru robót związanych z budową instalacji zamgławiaczy wraz z infrastrukturą techniczną.

1.2. Zakres stosowania ST

Specyfikacja Techniczna jest stosowana jako dokument przetargowy i kontraktowy przy zlecaniu i realizacji robót wymienionych w punkcie 1.1.

1.3. Zakres robót objętych ST

Specyfikacja obejmuje następujący zakres robót:

- budowa szafki rozdzielczej „TE-ZAMGŁAWIACZE",
- budowa linii zasilającej,
- instalacja przeciwporażeniowa.

1.4. Określenia podstawowe ST

Określenia podane w niniejszej ST są zgodne z obowiązującymi normami, przepisami budowy urządzeń elektroenergetycznych, warunkami technicznymi wykonania i odbioru robót budowlano – montażowych „Instalacje elektryczne", projektem budowlanym oraz specyfikacją ST Wymagania ogólne.

Szafka energetyczna – urządzenie rozdzielczo – sterownicze bezpośrednio zasilające sieć energetyczną.

Fundament – konstrukcja żelbetowa zagłębiona w ziemi, służąca do utrzymania słupa lub szafki energetycznej w pozycji pracy.

Linia kablowa – kabel wielożyłowy w układzie wielofazowym albo kilka kabli jedno – lub wielożyłowych połączonych równolegle, łącznie z osprzętem, ułożone na wspólnej trasie i łączące zaciski tych samych dwóch urządzeń elektrycznych jedno – lub wielofazowych.

Trasa kablowa – pas terenu, na którym ułożone są jedna lub więcej linii kablowych.

Skrzyżowanie – takie miejsce na trasie linii kablowej, w którym jakakolwiek część rzutu poziomego linii kablowej przecina lub pokrywa jakąkolwiek część rzutu poziomego innej linii kablowej lub innego urządzenia podziemnego.

Zbliżenie – takie miejsce na trasie linii kablowej, w którym odległość między linią kablową, urządzeniem podziemnym lub drogą komunikacyjną itp. jest mniejsza niż odległość dopuszczalna dla danych warunków układania bez stosowania przegród lub osłon zabezpieczających i w którym nie występuje skrzyżowanie.

Przepust kablowy – konstrukcja o przekroju najczęściej okrągłym, przeznaczona do ochrony kabla przed uszkodzeniem mechanicznym, chemicznym i działaniem łuku elektrycznego.

Dodatkowa ochrona przeciwporażeniowa – ochrona części przewodzących, dostępnych w wypadku pojawienia się na nich napięcia w warunkach zakłóceniowych.

Osprzęt elektryczny linii kablowej – zbiór elementów przeznaczonych do łączenia, rozgałęziania i zakończenia kabli.

1.5. Ogólne wymagania dotyczące robót

Wykonawca jest odpowiedzialny za wykonanie robót zgodnie z:

- projektem budowlanym,
- warunkami technicznymi wydanymi przez Toruńskie Wodociągi Sp. z o.o.,
- specyfikacją ST Wymagania ogólne,
- uzgodnieniami i poleceniami kierownika budowy,
- Przepisami Budowy Urządzeń Elektrycznych i Prawem Budowlanym,
- warunkami przyłączenia wydanymi przez ENERGA-Operator S.A.

2. MATERIAŁY

2.1. Wymagania ogólne

Wykonawca jest zobowiązany dostarczyć materiały zgodnie z wymaganiami projektu budowlanego i warunkami ogólnymi dotyczącymi materiałów podanymi w specyfikacji ST.

Wykonawca powinien powiadomić kierownika budowy o proponowanych źródłach otrzymania materiałów przed rozpoczęciem ich dostawy. Wyroby i materiały producentów krajowych lub zagranicznych powinny posiadać aprobaty techniczne, certyfikaty lub deklaracje zgodności uprawniające do stosowania w Polsce.

Jeżeli projekt budowlany lub specyfikacja przewidują możliwość wariantowego wyboru rodzaju materiałów w wykonywanych robotach, wykonawca powinien powiadomić kierownika budowy o swoim wyborze najszybciej jak to jest możliwe przed użyciem materiałów, albo w okresie ustalonym przez kierownika budowy.

W przypadku nie zaakceptowania materiałów ze wskazanego źródła, wykonawca powinien przedstawić do akceptacji kierownika budowy materiał z innego źródła. Wybrany i zaakceptowany rodzaj materiału nie może być później zmieniony bez zgody kierownika budowy.

Każdy rodzaj robót, w którym znajdują się nie zaakceptowane materiały. wykonawca wykonuje na własne ryzyko, licząc się z jego nie przyjęciem i niezapłaceniem za wykonaną pracę.

Zaprojektowane materiały i osprzęt zostały wyspecyfikowane w projekcie budowlanym, poniżej podano dodatkowe wymagania dla materiałów, wyrobów i urządzeń:

- kable elektroenergetyczne n/n: wielożyłowe z żyłami aluminiowymi (miedzianymi) o izolacji i powłoce polwinitowej PN-93/E-90401. Przy budowie linii kablowych należy stosować kable i przewody zgodnie z projektem budowlanym,
- przewody elektroenergetyczne do układania na stałe, o izolacji i powłoce polwinitowej, okrągłe, na napięcie 450/750V; PN-87/E-90056,
- rury ochronne z polietylenu wysokiej gęstości, do układania kabli w trudnych warunkach terenowych, zalecane do wykonywania przepychów i przewiertów, gładkościenne ze złaczką kielichową; ZN-96/TP S-018,
- rury ochronne z polietylenu wysokiej gęstości, karbowaną warstwą zewnętrzną i gładką warstwą wewnętrzną, zamknięta konstrukcja ścianki zapewniającą rurze bardzo wysoką sztywność obwodową, stosowane na przepusty pod drogami i ulicami, skrzyżowania z innymi sieciami, łączone złączkami zewnętrznymi; ZN-96/TP SA -016,
- rury osłonowe PVC typu DVK wg norm PN-C-89222 i PN-EN 1452-3,
- szafki energetyczne wyposażone wg dyspozycji projektu budowlanego: wg PN-92/E-08106 (IEC 529), IEC 947, 2 ICS, IEC947.4 1990, PN-EN-50020, PN-87/E-05110,
- do zasypywania rowów kablowych może być użyty grunt wydobyty z tego samego wykopu, nie zamarznięty i bez zanieczyszczeń takich jak: kamienie, gruz, odpadki budowlane itp.,
- do wykonania podsypki na dnie rowu kablowego oraz nasypania warstwy piasku na ułożonym w rowie kablu użyć piasku odpowiadającego wymaganiom PN-B-11113:1996,
- folia z tworzywa sztucznego do oznakowania trasy kabli – kalandrowa z uplastycznionego PVC, barwy niebieskiej, grubości min. 0,5mm, gat. I, szerokości dopasowanej do ilości kabli w wykopie, jednak nie mniejszej niż 200mm, wg BN-68/6353-03,
- trwałe oznaczniki trasy kabla tj. słupki betonowe i opaski kablowe,
- wazelina techniczna,

— fundamenty prefabrykowane pod szafki energetyczne. Ogólne wymagania dotyczące fundamentów określone w PN-80/B-03322,
— bednarka stalowa ocynkowana wg PN-76/H-92325.

2.2. Odbiór materiałów na budowie

Materiały na budowę należy dostarczać łącznie ze świadectwami jakości, kartami gwarancyjnymi i protokołami odbioru technicznego.
Dostarczane na miejsce budowy materiały należy sprawdzić pod względem: zgodności z projektem budowlanym oraz kompletności i zgodności z danymi producenta.
W razie stwierdzenia wad lub wystąpienia wątpliwości co do jakości materiałów, należy przed ich wbudowaniem poddać je badaniom określonych przez kierownika budowy.

2.3. Składowanie materiałów na budowie

Wszystkie materiały użyte do budowy powinny być składowane zgodnie z zaleceniami producenta, w warunkach zapobiegających zniszczeniu, uszkodzeniu lub pogorszeniu się ich właściwości technicznych na skutek wpływu czynników atmosferycznych i fizykochemicznych. Należy zachować wymagania w zakresie bezpieczeństwa przeciwpożarowego.
Materiały takie jak: kable, przewody, osprzęt, szafki energetyczne, źródła światła, oprawy oświetleniowe, tabliczki bezpiecznikowe itp. należy przechowywać jedynie w pomieszczeniach przeznaczonych do tego celu, to jest zamkniętych, przewietrzonych i suchych.
Rury na przepusty kablowe należy składować w wiązkach w pozycji leżącej. Kable w czasie składowania powinny znajdować się na bębnach. Dopuszcza się składowanie krótkich odcinków w kręgach. Bębny powinny być ułożone na krawędziach tarczy a kręgi ułożone poziomo. Piasek należy składować w pryzmach na placu budowy. Przy składowaniu materiałów należy zachować wymagania w zakresie bezpieczeństwa przeciwpożarowego.

3. SPRZĘT

Warunki ogólne stosowania sprzętu podano w Specyfikacji ST D.00.00.00: Wymagania ogólne.
Wykonawca zobowiązany jest do używania jedynie takiego sprzętu, który nie spowoduje niekorzystnego wpływu na jakość wykonywanych robót, zarówno w miejscu tych robót, jak też przy wykonywaniu czynności pomocniczych oraz w czasie transportu, załadunku materiałów, sprzętu itp. Przy robotach w pobliżu istniejących instalacji oraz sieci kablowych podziemnych prace należy wykonywać zgodnie z Przepisami eksploatacji urządzeń elektroenergetycznych.
Przewiduje się użycie następującego sprzętu:
— żuraw samochodowy do 4,0t,
— samochód specjalny podnośnik hydrauliczny koszowy,
— spawarka transformatorowa,
— wiertnica na podwoziu samochodowym,
— zagęszczarka wibracyjna spalinowa.

Sprzęt będący własnością wykonawcy lub wynajęty do wykonania robót powinien być utrzymany w dobrym stanie. Powinien być on zgodny z normami środowiska i przepisami bhp dotyczącymi jego użytkowania.

4. TRANSPORT

Warunki ogólne stosowania transportu podano w Specyfikacji ST D.00.00.00: Wymagania ogólne.
Wykonawca przystępujący do budowy linii energetycznej niskiego napięcia i montażu wyposażenia powinien wykazać się możliwością korzystania z następujących środków transportu:
— samochód skrzyniowy do 5t,
— samochód dostawczy do 0,9t
— przyczepa do przewożenia kabli do 4,0t,
— samochód samowyładowczy.

Środki i urządzenia transportu powinny być odpowiednio przystosowane do transportu materiałów i urządzeń niezbędnych do wykonywania robót. W czasie transportu należy zabezpieczyć materiały i urządzenia przed przemieszczeniami w sposób zapobiegający ich uszkodzeniu oraz zgodnie z przepisami BHP i ruchu drogowego.
Zaleca się dostarczanie materiałów i urządzeń na stanowisko montażu, bezpośrednio przed montażem w celu uniknięcia dodatkowego transportu z magazynu budowy. Transport kabli należy wykonywać z zachowaniem następujących warunków:

- kable należy przewozić na bębnach, dopuszcza się przewożenie kabli w kręgach, jeżeli masa kręgu nie przekracza 80kg, a temperatura otoczenia nie jest niższa niż +4 st. C, przy czym wewnętrzna średnica kręgu nie powinna być mniejsza niż 40-krotna średnica zewnętrzna kabla,
- zaleca się przewożenie bębnów z kablami w skrzyniach samochodów ciężarowych lub przyczepach,
- bębny z kablami przewożone w skrzyniach samochodu powinny być ustawione na krawędzi tarcz, a tarcze bębnów powinny być przymocowane do dna skrzyni samochodu tak, aby bębny nie mogły się przetaczać,
- zabronione jest przebywanie osób w skrzyni samochodu w czasie przewożenia bębna z kablami,
- umieszczanie i zdejmowanie bębnów z kablami ze skrzyni samochodu zaleca się przy pomocy żurawia,
- swobodne staczanie bębnów z kablami ze skrzyni samochodu oraz zrzucanie kręgów kabli jest zabronione.

5. WYKONYWANIE ROBÓT

5.1. Ogólne warunki wykonywania robót

Podstawowe warunki wykonywania robót podano w Specyfikacji Wymagania ogólne.
Wykonawca przedstawi kierownikowi budowy do akceptacji projekt organizacji i harmonogram robót uwzględniający wszystkie warunki, w jakich będą wykonywane roboty elektroenergetyczne.
Budowa linii kablowych winna być realizowana w następującej kolejności:

- geodezyjne wytyczenie tras kablowych i usytuowania szafek energetycznych,
- roboty ziemne,
- ułożenie rur, ustawienie fundamentów: szafek energetycznych,
- ułożenie kabli i uziomów powierzchniowych,
- montaż słupów z zamontowanymi wcześniej oprawami,
- montaż szafek energetycznych,
- montaż osprzętu i podłączenie kabli, uziomów,
- próby montażowe,
- zasypanie rowów,
- odtworzenie nawierzchni.

5.2. Roboty przygotowawcze

Przy robotach liniowych należy spełnić następujące warunki:

- zgłosić z wyprzedzeniem fakt przystąpienia do robót Zamawiającemu oraz Użytkownikowi Wieczystemu terenu,
- ustalić z Zamawiającym oraz Użytkownikiem Wieczystym terenu zakres i termin prowadzenia robót w celu ograniczenia strat i zakłóceń lokalnych odnośnie: ustalenia dróg dojazdowych i miejsc składowania, niedopuszczenia do zbędnego zajmowania terenu oraz zmniejszenia uciążliwości dla użytkowników terenu,
- przed przystąpieniem do prac należy: zorganizować nadzór (kierownika budowy), przygotować miejsca pracy oraz ustalić czynności wymagające wydanie poleceń na pracę.

Przed wykopaniem rowów kablowych powinno być wykonane przez odpowiednie służby geodezyjne trasowanie linii kablowych, wytyczenie usytuowania szafek energetycznych. Za zgodą kierownika budowy trasowanie powyższe może przeprowadzić przedsiębiorstwo wykonawcze mające uprawnionego geodetę.

5.3. Roboty ziemne

Metoda wykonywania robót ziemnych powinna być dobrana w zależności od głębokości wykopu, ukształtowania terenu oraz rodzaju gruntu. Pod kable zaleca się wykonywanie wykopów wąsko przestrzennych ręcznie lub mechanicznie. Ich obudowa i zabezpieczenie przed osypaniem powinno odpowiadać wymaganiom BN-83/8836-02. zaleca się wykonywanie kompletnych odcinków linii kablowych z wykopaniem i zasypaniem rowów tego samego dnia, chyba, że teren wykopów będzie ogrodzony i zabezpieczony przed dostępem dzieci. Rów kablowy powinien mieć głębokość minimum 0,6m. Szerokość rowu na dnie powinna być nie mniejsza niż 0,4m. Zmianę kierunku rowu należy wykonać po łuku.

5.4. Układanie kabla

Układanie kabli wykonać zgodnie z normą N SEP-E-004.

Kable należy układać na dnie rowów kablowych, jeżeli grunt jest piaszczysty lub na warstwie z piasku grubości minimum 10 cm i przykryć je warstwą o tej samej grubości. Na warstwę piasku należy nasypać warstwę gruntu rodzimego grubości 15 cm, przykryć folią ostrzegawczą z tworzywa sztucznego w kolorze niebieskim i zasypać gruntem.

Zaleca się: układanie kabli niezwłocznie po wykopaniu rowu kablowego, doprowadzenie do szybkiego odbioru robót ulegających zakryciu i możliwie szybkie zasypanie rowu kablowego.

Temperatura otoczenia i kabla przy układaniu nie powinna być niższa niż 0°C dla kabli o izolacji i powłoce z tworzyw sztucznych.

Przy układaniu kable można zginać w przypadkach koniecznych, przy czym promień gięcia powinien być możliwie duży, nie mniejszy niż 10 – krotna zewnętrzna średnica kabla. W miejscu skrzyżowania układanego kabla z istniejącym lub projektowanym uzbrojeniem podziemnym terenu, korzeniami drzew, kabel należy zabezpieczyć rurami ochronnymi PVC o średnicy 70mm. W jednej rurze powinien być ułożony tylko jeden kabel. Wprowadzenia i wyprowadzenia powinny być uszczelnione. Zaleca się wykonanie uszczelnień z materiałów włóknistych, np. sznura konopnego lub pianki uszczelniającej.

Rura ochronna założona na kablu powinna wystawać minimum 0,5 m po obu stronach skrzyżowanego uzbrojenia podziemnego.

Kable w rowie powinny być ułożone w jednej warstwie, faliście z zapasem od 1% do 3% długości rowu, wystarczającym do skompensowania możliwych przesunięć gruntu. Głębokość wykonania przekopu pod ulicą powinna wynosić min. 1m od górnej powierzchni drogi do górnej powierzchni rury ochronnej. Głębokość rowu kablowego pod dnem rowu odwadniającego drogę powinna być taka, aby górna powierzchnia rury ochronnej oddalona była od dna rowu odwadniającego drogę minimum 0,5m.

Kable ułożone w ziemi powinny być zaopatrzone na całej długości w trwałe oznaczniki rozmieszczone w odstępach nie większych niż 10m oraz przy: mufach, w miejscach skrzyżowania z istniejącym uzbrojeniem podziemnym terenu i przy wejściu do przepustów.

Na oznaczniku należy umieścić trwałe napisy zawierające, co najmniej:

- symbol i numer ewidencyjny linii,
- oznaczenie kabla wg normy,
- znak użytkownika,
- rok ułożenia kabla.

Przy układaniu kabli, przy skrzyżowaniach i zbliżeniach z innymi obiektami podziemnymi, należy zachowywać minimalne odległości od innych sieci i urządzeń podziemnych, określone w normie N SEP-E-004.

5.5. Montaż osprzętu

Do łączenia i zakończenia kabli należy stosować osprzęt kablowy spełniający wymagania PN-90/E-06401/01 do 03.

Połączenia i zakończenia kabli należy wykonywać w warunkach ograniczających możliwości niekorzystnego oddziaływania czynników zewnętrznych na izolację oraz montowanych połączeń i zakończeń.

5.6. Montaż fundamentów prefabrykowanych i szafek energetycznych

Pod fundamenty zaleca się ręczne wykonywanie wykopów wąskoprzestrzennych. Ich obudowa i zabezpieczenie przed osypywaniem powinno odpowiadać wymaganiom BN-83/8836-02. Wykopy wykonane powinny być bez

naruszania naturalnej struktury dna wykopu i zgodnie z PN-68/B-06050. Montaż fundamentów wykonać zgodnie z wytycznymi montażu dla konkretnego fundamentu. Przed montażem należy zabezpieczyć antykorozyjnie elementy betonowe fundamentu. Przed zasypaniem wykopu należy sprawdzić rzędne posadowienia, stan zabezpieczenia antykorozyjnego ścianek i poziom górnej powierzchni. Wykop należy zasypać ziemią bez kamieni, ubijając ja warstwami co 20 cm. Stopień zagęszczenia gruntu minimum 0,85 eg BN-88/8932-01. szafki należy zamocować na fundamentach wg instrukcji montażu dostarczonej przez producenta. Instrukcja powinna zawierać wskazówki dotyczące montażu i kolejności wykonywania robót, a mianowicie:

- montaż fundamentu,
- ustawienie i zamontowanie szafek,
- wykonanie instalacji ochrony przeciwporażeniowej,
- podłączenie do szafek kabli zasilających i sterowniczych,
- zasypanie wykopu i roboty wykończeniowe.

5.7. Montaż instalacji ochrony przed porażeniem oraz dodatkowych uziomów roboczych

Uziomy poziome należy wykonywać w następujący sposób:

- uziomy sztuczne z drutu lub taśm należy układać w gruncie na głębokości nie mniejszej niż 0,6m, jeśli projekt budowlany nie stanowi inaczej.
- wykopy ziemne na uziomy poziome należy wykonywać zgodnie z wymaganiami dotyczącymi robót ziemnych przy
- wykopach wąskoprzestrzennych,
- uziomy poziome należy układać na dnie wykopów, bez podsypki i zasypywać je gruntem drobnoziarnistym bez kamieni, żwiru, cegły, gruzu itp.,

Uziomy pionowe należy wykonać w następujący sposób:

- uziomy pionowe należy pogrążyć w grunt do głębokości nie mniejszej niż 2,5 m w ten sposób, aby górne końce uziomów znajdowały się co najmniej o,5 m pod powierzchnią gruntu,
- uziomy pionowe wbijane młotami lub kafarami ze względów wytrzymałościowych nie powinny być dłuższe niż 3 m
- uziomy pionowe wkręcane lub pogrążane wibromłotem należy zagłębiać na taką głębokość, aby w miarę możliwości uzyskać wymaganą rezystancję uziomu przy zastosowaniu uziomu pojedynczego,
- pręty stalowe używane do wykonania uziomu pionowego wkręcanego wibromłotem należy łączyć przez spawanie tulejki łączącej. Dopuszcza się również inne rodzaje połączeń odpowiednio mocnych i nie utrudniających pogrążania,
- górna krawędź uziomu pionowego należy usytuować na głębokości około 0,5 m poniżej gruntu,
- jeśli pojedynczy uziom pionowy nie spełnia podanych w projekcie budowlanym wymagań dopuszczalnej rezystancji uziomu, należy na podstawie pisemnego porozumienia z inwestorem wykonać układ uziomowi składający się z dwóch lub większej liczby pojedynczych uziomów pionowych bądź mieszany układ uziomowi składający się z uziomów poziomych i pionowych.

Uziomów nie wolno zabezpieczać przed korozją powłokami nieprzewodzącymi.

6. KONTROLA JAKOŚCI ROBÓT

Ogólne zasady kontroli jakości robót podano w Specyfikacji ST D.00.00.00: Wymagania ogólne.

Celem kontroli robót jest stwierdzenie osiągnięcia założonej jakości wykonywanych robót. Wykonawca robót ma obowiązek wykonania pełnego zakresu badań na budowie w celu wykazania kierownikowi budowy zgodności dostarczonych materiałów i realizacji robót z projektem budowlanym oraz wymaganiami Specyfikacji ST 00.00: Wymagania ogólne. Przed przystąpieniem do badania wykonawca powinien powiadomić kierownika budowy o rodzaju i terminie badania. Po wykonaniu badania wykonawca przedstawia na piśmie wyniki badań do akceptacji kierownika budowy. Wykonawca powiadamia pisemnie kierownika budowy o zakończeniu każdej roboty zanikającej, którą może kontynuować dopiero po pisemnej akceptacji odbioru przez kierownika budowy i użytkownika.

6.1. Roboty przygotowawcze, roboty ziemne

Sprawdzeniu podlega zgodność wykonania robót z projektem budowlanym: sprawdzenie lokalizacji szafek energetycznych, wymiarów i zabezpieczenia ścian wykopu. Po ustawieniu fundamentów – sprawdzeniu stopnia zagęszczenia gruntu i usunięcia nadmiaru ziemi.

6.2. Linie kablowe

Sprawdzenie i odbiór powinny być wykonane zgodnie z normą N SEP-E-004.
W czasie wykonywania i po zakończeniu robót kablowych sprawdzeniu i kontroli powinno podlegać:

- głębokość zakopania kabli,
- grubość podsypki piaskowej pod i nad kablem,
- odległość folii ochronnej od kabla,
- stopień zagęszczenia gruntu nad kablem i rozplanowanie nadmiaru ziemi,
- ułożenie kabli w rowach kablowych.

Pomiary należy wykonywać co 10 m budowanej linii kablowej a uzyskane wyniki mogą być uznane za dobre, jeżeli odbiegają od założonych nie więcej niż 10%.

6.2.1. Sprawdzenie ciągłości żył

Sprawdzenie ciągłości żył roboczych i powrotnych oraz zgodności faz należy wykonywać przy użyciu przyrządów napięciu nie przekraczającym 24V. Wynik sprawdzenia należy uznać za dodatni, jeżeli poszczególne żyły nie mają przerw oraz jeżeli poszczególne fazy na obu końcach linii są oznaczone identycznie.

6.2.2. Pomiar rezystancji izolacji

Pomiar należy wykonać za pomocą megaomomierza o napięciu nie mniejszym niż 2,5 kV, dokonując odczytu po czasie niezbędnym do ustalenia się mierzonej wartości. Wynik należy uznać za dodatni, jeżeli rezystancja izolacji wynosi, co najmniej 0,75 wartości dopuszczalnej wartości izolacji kabli wykonanych wg PN -93/E-90401.

6.2.3. Próba napięciowa izolacji

Próbie napięciowej izolacji podlegają wszystkie linie kablowe. Dopuszcza się niewykonywanie próby napięciowej izolacji linii wykonanych kablami o napięciu znamionowym do 1 kV. Próbę napięciową należy wykonać prądem stałym lub wyprostowanym. Wynik próby napięciowej izolacji należy uznać za dodatni, jeżeli:

- izolacja każdej żyły wytrzyma przez 20 min. bez przeskoku, przebicia i bez objawów przebicia częściowego, napięcie probiercze o wartości równej 0,75 napięcia probierczego kabla wg PN-93/E-90401.
- wartość prądu upływu dla poszczególnych żył nie przekroczy 300 mikroamperów i nie wzrasta w czasie ostatnich 4 min. badania; w liniach od długości nie przekraczającej 300 m dopuszcza się wartość prądu upływu 100 mikroamperów.

6.3. Szafki energetyczne

Przed zamontowaniem szafek należy sprawdzić czy urządzenia lub ich części odpowiadają tym wymaganiom projektu budowlanego, których spełnienie może być stwierdzone bez użycia narzędzi i bez demontażu podzespołów. Sprawdzeniem należy objąć jakość wykonania i wykończenia, a zwłaszcza:

- badanie wyłączników różnicowo-prądowych, ciągłości przewodów ochronnych i ich podłączenie do wszystkich metalowych elementów mogących znaleźć się pod napięciem,
- jakość wykonania połączeń w obwodach głównych, pomocniczych i ochronnych,
- jakość konstrukcji.

Po zamontowaniu szafek należy sprawdzić:

- jakość połączeń śrubowych pomiędzy ścianą, a konstrukcją szafki,
- stan powłok antykorozyjnych,
- jakość połączeń kabli: zasilającego, odpływowych i sterowniczego,
- zgodność opisów obwodów ze stanem faktycznym,
- wyposażenia szafek w schematy połączeń dla użytkownika.

6.4. Instalacja przeciwporażeniowa

Podczas wykonywania uziomów powierzchniowych należy wykonać pomiary głębokości ułożenia bednarki oraz sprawdzić stan połączeń spawanych a po jej zasypaniu, sprawdzić stopień zagęszczenia i rozplanowania gruntu. Bednarka powinna być zakopana nie płycej niż 60cm. Stopień zagęszczenia gruntu – jak dla wykopów pod fundamenty.

Po wykonaniu instalacji należy pomierzyć impedancje pętli zwarciowych. Wszystkie wyniki pomiarów należy zamieścić w protokole pomiarowym ochrony przeciwporażeniowej.

6.. Kontrola w trakcie montażu

Urządzenia i aparaty elektryczne oraz kable elektroenergetyczne powinny posiadać atest fabryczny lub świadectwo jakości wydane przez producenta. Kontrola i badania w trakcie robót:

- sprawdzenie i badanie kabli po ułożeniu, przed zasypaniem,
- sprawdzenie przepustów kablowych przed zasypaniem,
- pomiary geodezyjne przed zasypaniem,
- uziemienia ochronne przed zasypaniem.

6.6. Badania i pomiary pomontażowe

Po zakończeniu robót należy wykonać próby po montażowe i sprawdzić:

- badania kabli elektroenergetycznych na rezystancję izolacji, zachowania ciągłości żył roboczych, a także zgodności faz w miejscach odbiorów,
- pomiary rezystancji uziomów,
- pomiary skuteczności ochrony od porażeń,
- prawidłowości wykonania ochrony przeciwporażeniowej oraz ciągłości przewodów tej instalacji,
- prawidłowość montażu urządzeń.

Celem kontroli jest stwierdzenie osiągnięcia założonej jakości wykonywanych robót oraz sprawdzenie zgodności robót z projektem budowlanym. Urządzenia i materiały powinny posiadać atest fabryczny lub świadectwo jakości wydane przez producenta. Wykonawca zobowiązany jest do kontroli i badań w trakcie robót oraz badań i pomiarów po montażowych.

7. OBMIAR ROBÓT

Ogólne wymagania dotyczące obmiaru robót podano w Specyfikacji: D.00.00.00. Wymagania ogólne.

Obmiar robót polega na określeniu faktycznego zakresu robót oraz obliczeniu rzeczywistych ilości użytych materiałów.

Sporządzony obmiar wykonawca uzgadnia z kierownikiem budowy w trybie ustalonym w umowie. Wyniki obmiaru robót należy porównać z dokumentacją techniczno – kosztorysową w celu określenia ewentualnych rozbieżności.

Jednostką obmiarowi jest:

- m, km – dla linii kablowej elektroenergetycznej,
- szt., kpl. – dla elementów szafek energetycznych,
- m^3 – dla robót ziemnych.

8. ODBIÓR ROBÓT

Ogólne zasady odbioru robót podano w Specyfikacji: D.00.00.00. Wymagania ogólne.

Stosowane są odbiory robót częściowy i końcowy.

8.1. Odbiór robót zanikających i ulegających zakryciu

Odbiory robót przewidzianych do zakrycia:

- stan rowu kablowego,
- ułożenie kabli w rowach kablowych przed zasypaniem (pozostawienie wymaganych zapasów kabla),
- wykonanie osłon na kablach,
- wykonanie uziemienia przed zasypaniem,

— fundamenty pod szafki energetyczne, wykonanie pomiarów geodezyjnych i inwentaryzacji przez uprawnioną jednostkę geodezyjną i zgłoszenie powykonawcze do ośrodka geodezyjnego.

8.2. Zasady odbioru końcowego robót

Odbioru robót dokonuje zespół powołany przez inwestora z udziałem kierownika budowy, po całkowitym zakończeniu prac i dokonaniu prób. Przyjęcie robót może nastąpić tylko w przypadku pozytywnego wyniku przeprowadzonych prób i pomiarów jak również wykonania prac zgodnie z projektem budowlanym, uzgodnieniami z kierownikiem budowy oraz obowiązującymi normami i przepisami.
Wykonawca zobowiązany jest dostarczyć zamawiającemu następujące dokumenty:

— aktualną dokumentację powykonawczą,
— geodezyjną dokumentację powykonawczą,
— protokoły z dokonanych pomiarów,
— protokół odbioru robót.

9. PODSTAWA PŁATNOŚCI

9.1. Ogólne ustalenia dotyczące podstawy płatności

Ogólne wymagania dotyczące płatności podano w Specyfikacji: D.00.00.00. Wymagania ogólne.
Płatność należy przyjmować zgodnie z obmiarem, oceną jakości użytych wyrobów i materiałów oraz jakości wykonywanych robót na podstawie wyników pomiarów i badań kontrolnych.
Ceny te będą pełnym wynagrodzeniem za dostarczenie i ułożenie wszystkich materiałów użytych do budowy szafek energetycznych oraz robociznę, sprzęt i wszystkie inne czynności niezbędne do należytego wykonania robót.
Cena budowy szafki energetycznej obejmuje:

— roboty pomocnicze i przygotowawcze,
— dostarczenie materiałów,
— wykonanie wykopów,
— odwodnienie wykopów,
— przygotowanie podłoża,
— wykonanie izolacji szafki,
— ustawienie szafki,
— zasypanie wykopów,
— wykonanie uziomów szafki,
— doprowadzenie terenu do stanu pierwotnego.

Cena budowy linii kablowej obejmuje:

— wyznaczenie trasy linii kablowej,
— wykonanie robót ziemnych, w tym staranne ubijanie warstwami przy zasypywaniu dołów oraz wymianę gruntu w przypadku nieodpowiedniego składu gruntu rodzimego,
— nasypanie warstwy piasku na dno rowu kablowego,
— układanie kabli w rowach i wykopach,
— układanie kabli w rurach i blokach, ułożonych w ziemi,
— ułożenie folii oznaczeniowej,
— zasypanie rowów i wykopów kablowych z rozplantowaniem lub wywiezieniem nadmiaru ziemi.

9.2. Uwagi dodatkowe

a. Wytyczanie trasy linii kablowej powinien dokonywać uprawniony geodeta, lub za zgodą inwestora – wykonawca robót, na podstawie projektu technicznego linii oraz map geodezyjnych. Przebieg trasy wyznaczają wbijane w grunt paliki drewniane lub pręty metalowe. Należy jednocześnie prowadzić trasę kablową w taki sposób, aby zachować odpowiednie odległości od innych elementów znajdujących się w ziemi, w okolicy trasy np. minimum 50 cm od fundamentów budynków i granicy pasa jezdni, 150 cm od rosnących drzew, itp. Szczegółowe wartości odległości kabli od innych elementów znajdujących się w ziemi zawiera norma N SEP-E-004.

b. Roboty ziemne: ze względu na podobieństwo do wykopów wykonywanych przy robotach liniowy dla instalacji sanitarnych należy przyjąć zasady zawarte w ST Kod CPV 45111200-0 pt.: „Roboty ziemne przy wykonywaniu wykopów liniowych pod rurociągi w gruntach kat. I-IV".

c. W przypadku rozpoczynania prac ziemnych, dla robót prowadzonych w terenie zabudowanym lub dostatecznie nierozpoznanym, należy zwrócić szczególną uwagę aby nie uszkodzić istniejącego uzbrojenia. W tym celu, przy zachowaniu dużej ostrożności, należy dokonać przekopów próbnych na głębokość większą od projektowanego dna wykopu i o długości około 2 m przez linię trasy kablowej, prostopadle do jej osi. Podobne obostrzenia dotyczą wykopów prowadzonych przy istniejących budynkach i budowlach.

Szerokość rowu kablowego zależy od liczby i rodzaju kabli układanych równolegle, jednak nie powinna być mniejsza od: 30 cm dla głębokości do 60 cm i 40 (50) cm w pozostałych przypadkach.

Głębokość minimalna układania, mierzona w osi kabla, zależy od rodzaju, przeznaczenia oraz napięcia znamionowego kabla (ze względu na warstwę podsypki piaskowej oraz średnicę kabla wykop jest kilkanaście centymetrów głębszy):

— 50 cm dla kabli układanych pod chodnikami i przeznaczonymi do zasilania oświetlenia, związanego z ruchem drogowym,
— 70 cm dla pozostałych rodzajów i przeznaczeń kabli o napięciu do 1 kV,
— 80 cm dla kabli o napięciu do 15 kV, układanych poza terenami rolniczymi,
— 90 cm dla kabli o napięciu do 15 kV, układanych na terenach rolniczych,
— 100 cm dla kabli o napięciu powyżej 15 kV.

Ręczne wykopy należy wykonywać z zachowaniem zasad bezpieczeństwa i wg zaleceń jak w ST „Roboty w zakresie przygotowania terenu pod budowę i roboty ziemne" kod CPV 45111200.

d. Linie kablowe pod drogami, ulicami, torami kolejowymi należy prowadzić w osłonach otaczających (rury ochronne lub bloki kablowe), układanych w wykopach. W niektórych przypadkach można dokonać ułożenia osłon bez konieczności rozbiórki drogi, toru lub ulicy, stosując technologię podkopów i przecisków. Podkopy wykonuje się specjalnymi łopatami, które posiadają zmniejszoną powierzchnię roboczą oraz wydłużone trzonki, w celu ułatwienia kopania. Przeciski wykonuje się specjalnie do tego celu przystosowanymi urządzeniami.

e. Układanie kabli w rowach i wykopach:

Kabel należy ułożyć na dnie wykopu na podsypce piaskowej grubości min. 10 cm – dopuszcza się pominięcie podsypki dla gruntów piaszczystych. Linia układanego kabla powinna być falista, aby ilość ułożonego kabla była większa o 1-3% od długości wykopu. Zasadą jest układanie w jednym rowie kabli na jednym poziomie, przy czym odległość minimalna od kabli sąsiednich zależy od napięcia znamionowego i wynosi: 10 cm dla kabla do 1 kV i 25cm dla kabla powyżej 1 kV. Dla kabli układanych na terenie zakładu przemysłowego dopuszcza się warstwowe układanie kabli, z zachowaniem odległości 15 cm pomiędzy warstwami i oddzieleniem warstw od siebie przegrodami np. z cegieł lub bloczków betonowych. Dla ułatwienia lub umożliwienia robót naprawczych należy przewidzieć układanie kabli z zapasem, przy każdym elemencie, gdzie następuje połączenie lub podłączenie kabla (mufy, złącza kablowego, stacji transformatorowej itp.),

Stosuje się dwa sposoby układania kabli:

— ręczny:
  - przenoszenie lub przesuwanie kabla w rękach,
  - przesuwanie kabla na rolkach
— mechaniczny:
  - przemieszczanie kabla, znajdującego się na bębnie, wożonym przez pojazd (traktor z przyczepą lub skrzyniowy samochód ciężarowy o napędzie terenowym, stojaki do bębnów),
  - przy pomocy rolek napędzanych (skrzyniowy samochód ciężarowy, wyposażony w ciągarkę i żurawik, zespół rolek i zasilanie ich napędów poprzez agregat prądotwórczy lub zestaw kabli przenośnych, stojaki do bębnów),

- przy pomocy ciągarki (tzw. uciąg czołowy) – podobny zestaw jak dla układania przy pomocy rolek napędzanych, dodatkowo komplet uchwytów na żyły i pończoch stalowych. W celu uniknięcia uszkodzeń kabla wciągarka musi być wyposażona w ogranicznik siły ciągnięcia, jej wartość dopuszczalną wyznacza się w zależności od całkowitego przekroju kabla.

f. Zasypanie następną warstwą piaskową grubości min. 10 cm i ubicie warstwy, a następnie gruntem rodzimym ubijanym warstwami grubości do 15 cm (większość inwestorów wymaga wymiany gruntu wykopu na piasek),

g. Ułożenie folii oznaczeniowej o grubości powyżej 0,5 mm i o szerokości powyżej 20 cm, przykrywającej przysypany warstwą piasku kabel. Kolory folii używanych do oznaczeń wskazują napięcie znamionowe kabla: niebieska do 1 kV i czerwona powyżej 1 kV.

10. DOKUMENTY ODNIESIENIA

- PN-IEC 60050(604):1999 Międzynarodowy słownik terminologiczny elektryki – Wytwarzanie, przesyłanie i rozdzielanie energii elektrycznej Eksploatacja.
- PN-EN 60298:2000Rozdzielnice prądu przemiennego w osłonach metalowych na napięcia znamionowe powyżej 1 kV do 52 kV włącznie.
- PN-EN 60298:2000/A11:2002 (U) Rozdzielnice prądu przemiennego w osłonach metalowych na napięcia znamionowe powyżej 1 kV do 52 kV włącznie.
- PN-EN 60439-1:2003 Rozdzielnice i sterownice niskonapięciowe – Część 1: Zestawy badane w pełnym i niepełnym zakresie badań typu.
- PN-EN 60439-1:2003/A1:2006 Rozdzielnice i sterownice niskonapięciowe – Część 1: Zestawy badane w pełnym i niepełnym zakresie badań typu.
- PN-IEC 60466:2000 Rozdzielnice prądu przemiennego w osłonach izolacyjnych na napięcia znamionowe wyższe niż 1 kV do 38 kV włącznie.
- PN-EN 62271-200:2005 (U) Wysokonapięciowa aparatura rozdzielcza i sterownicza – Część 200: Rozdzielnice prądu przemiennego w osłonach metalowych na napięcie znamionowe wyŜsze niŜ 1 kV do 52 kV włącznie.
- PN-EN 60446:2004 Zasady podstawowe i bezpieczeństwa przy współdziałaniu człowieka z maszyną, oznaczanie i identyfikacja – Oznaczenia identyfikacyjne przewodów barwami albo cyframi.
- PN-90/E-05029 Kod do oznaczania barw.
- PN-IEC 60364-6-61:2000 Instalacje elektryczne w obiektach budowlanych – Sprawdzanie – Sprawdzanie odbiorcze.
- PN-E-04700:1998 Urządzenia i układy elektryczne w obiektach elektroenergetycznych. Wytyczne przeprowadzania pomontażowych badań odbiorczych.
- PN-E-04700:1998/Az1:2000 Urządzenia i układy elektryczne w obiektach elektroenergetycznych – Wytyczne przeprowadzania pomontażowych badań odbiorczych.
- N SEP-E-0004 Elektroenergetyczne i sygnalizacyjne linie kablowe. Projektowanie i budowa.
- PN-90/E-06401.01 Elektroenergetyczne i sygnalizacyjne linie kablowe. Osprzęt do kabli o napięciu znamionowym nie przekraczającym 30 kV. Postanowienia ogólne.
- PN-90/E-06401.02 Elektroenergetyczne i sygnalizacyjne linie kablowe. Osprzęt do kabli o napięciu znamionowym nie przekraczającym 30 kV. Połączenia i zakończenia żył.
- PN-90/E-06401.03 Elektroenergetyczne i sygnalizacyjne linie kablowe. Osprzęt do kabli o napięciu znamionowym nie przekraczającym 30 kV. Mufy przelotowe na napięcie nie przekraczające 0,6/1 kV.
- PN-90/E-06401.04 Elektroenergetyczne i sygnalizacyjne linie kablowe. Osprzęt do kabli o napięciu znamionowym nie przekraczającym 30 kV. Mufy przelotowe na napięcie powyżej 0,6/1 kV.
- PN-90/E-06401.05 Elektroenergetyczne i sygnalizacyjne linie kablowe. Osprzęt do kabli o napięciu znamionowym nie przekraczającym 30 kV. Głowice wnętrzowe na napięcie powyżej 0,6/1 kV.
- PN-90/E-06401.06 Elektroenergetyczne i sygnalizacyjne linie kablowe. Osprzęt do kabli o napięciu znamionowym nie przekraczającym 30 kV. Głowice napowietrzne na napięcie powyżej 0,6/1 kV.
- PN-EN 61330:2001 Stacje transformatorowe prefabrykowane wysokiego napięcia na niskie napięcie.

- PN-IEC 742+A1:1997 Transformatory separacyjne i transformatory bezpieczeństwa. Wymagania.
- PN-86/E-04070.15 Transformatory. Metody badań. Pomiar intensywności wyładowań niezupełnych przy napięciu przemiennym.
- PN-86/E-06041 Transformatory olejowe o mocy znamionowej 25 kVA i większej. Wyposażenie podstawowe.
- PN-EN 60076-1:2001/A12:2004 Transformatory. Wymagania ogólne.
- PN-IEC 60076-8:2002 Transformatory. Część 8: Przewodnik stosowania.
- PN-IEC 60354:1999 Przewodnik obciążenia transformatorów olejowych.
- PN-EN 60726:2003 (U) Transformatory suche. PN-69/E-04070 Transformatory. Metody badań.
- PN-81/E-04070.00 Transformatory. Metody badań. Postanowienia ogólne, oględziny.
- PN-81/E-04070.01 Transformatory. Metody badań. Badanie oleju.
- PN-81/E-04070.01/Az1:2001 Transformatory. Metody badań. Badanie oleju (Zmiana Az1).
- PN-EN 61558-1:2000 Bezpieczeństwo transformatorów mocy, jednostek zasilających i podobnych. Ogólne wymagania i badania.
- PN-EN 61558-1:2006 (U) Bezpieczeństwo transformatorów mocy, jednostek zasilających, dławików i urządzeń podobnych – Część 1: Ogólne wymagania i badania.
- PN-EN 61558-2-6:2000 Bezpieczeństwo transformatorów mocy, jednostek zasilających i podobnych. Szczegółowe wymagania dotyczące transformatorów bezpieczeństwa do ogólnego stosowania.
- PN-EN 61558-2-23:2003 Bezpieczeństwo transformatorów mocy, jednostek zasilających i podobnych. Część 2- 23: Szczegółowe wymagania dotyczące transformatorów stosowanych na placach budów.
- PN-EN 62041:2005 (U) Transformatory mocy, jednostki zasilające, dławiki i podobne urządzenia. Wymagania EMC.
- PN-HD 605 S1:2002 (U) Kable elektroenergetyczne. Dodatkowe metody badań.
- PN-HD 605 S1:2002/A3:2003 (U) Kable elektroenergetyczne. Dodatkowe metody badań (Zmiana A3).
- PN-HD 621 S1:2003 (U) Kable elektroenergetyczne średniego napięcia o izolacji papierowej przesyconej.