Detal "A" - widok w rzucie

Detal uskoków w murze i sposobu osadzenia drzwi

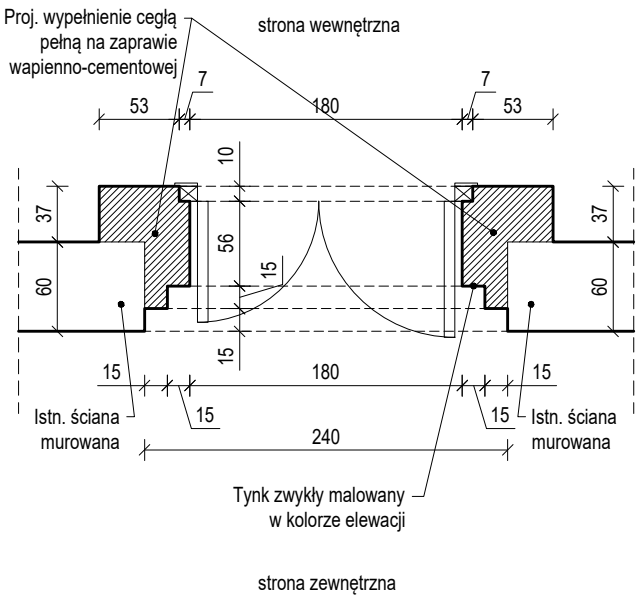

Detal "B" - widok w przekroju

Detal uskoków w murze i sposobu osadzenia drzwi

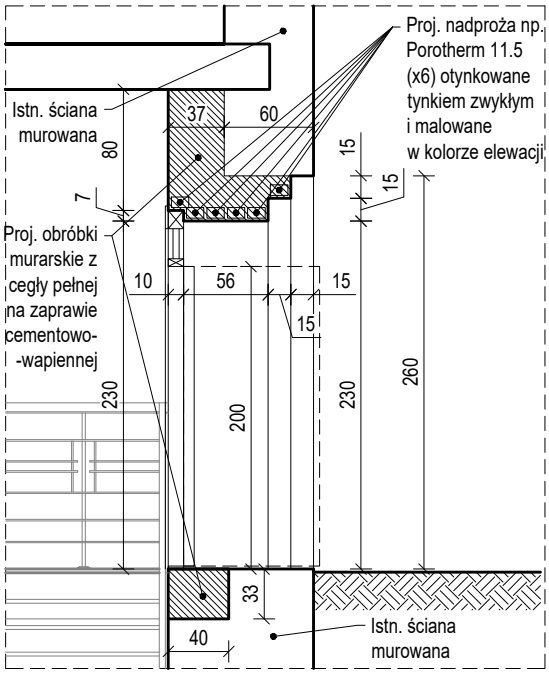

Detal "C" - przekrój stolarki drzwiowej

Profile płycin i listwy przymykowej

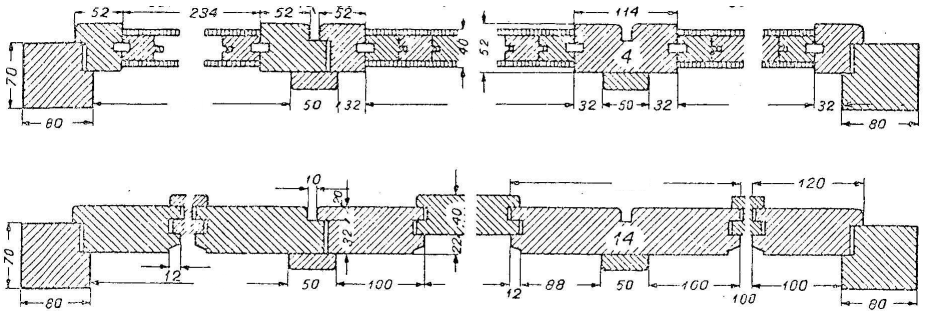

UWAGI:

1. Wszystkie wymiary podano w milimetrach.
2. Krawędzie zewnętrzne R=3-6mm
3. Przed zamówieniem elementów o małej tolerancji wymiarowej sprawdzić ilość i wymiary otworów na budowie.
4. Otwory w murze na stolarkę wykonać zgodnie z wytycznymi producenta stolarki.
5. Wszystkie systemowe rozwiązania detali wykonać zgodnie ze sztuką budowlaną.
6. Izolacje wykonać zgodnie ze sztuką budowlaną zapewniając ciągłość izolacji.
7. Uwagi i opisy zamieszczone w części opisowej projektu są integralną częścią niniejszego opracowania.
8. Sposób zabezpieczenia elementów stalowych podano w opisie projektu.
9. Wszelkie materiały użyte w projekcie, rozwiązania techniczne i urządzenia muszą odpowiadać normom bezpieczeństwa ppoż. i BHP; posiadać odpowiednie atesty i aprobaty do stosowania w budownictwie.
10. Zmiany materiałów budowlanych, wykończeniowych i rozwiązań technicznych przedstawionych w niniejszej dokumentacji, po uzgodnieniu z nadzorem autorskim, mogą zostać zastąpione przez zamienniki, o ile spełniają one takie same lub wyższe parametry.
11. Wszystkie ewentualne zmiany należy uzgodnić z nadzorem autorskim.

X-BUD

ulica Dekerta 22 87-100 Toruń, Polska
tel./fax +48 56 654 0648
www.XBUD.com.pl

inwestor

Gmina Miasta Toruń

87-100 Toruń, ulica Wały gen. Sikorskiego 8

inwestycja

Przebudowa budynku użyteczności publicznej

87-100 Toruń, ul. Jęczmienna 10, działka ewid. nr 196 oraz 210 z obrębu nr 17

faza projektu

PROJEKT BUDOWLANY

temat rysunku

DETAL PROJEKTOWANEJ STOLARKI

branża

ARCHITEKTONICZNO-KONSTRUKCYJNA

	imię i nazwisko projektanta	nr uprawnień i specjalność	podpis
projektowała	mgr inż. arch. ANNA SZULC	UAN-IV/8346/126/TO/88 w spec. architektonicznej	
projektował	mgr inż. PIOTR BIELECKI	BP-RN-V/9/TO/81 w spec. konstrukcyjno-budowlanej	
asystent	mgr inż. SŁAWOMIR BIELECKI		

kod obiektu	format	skala	data	nr rys.	rewizja
-	A4	1:50	31 marca 2020	A-05a	A

Prawa autorskie do tego rysunku przysługują firmie X-BUD
Projekt ten chroniony jest prawem zgodnie z Ustawą o Prawie Autorskim.
Wszelkie kopiowanie, powielanie, odstępowanie i dokonywanie zmian w całości lub części bez zgody autora jest niedozwolone i podlega karze.
This document is the exclusive property of X-BUD
Project cannot be used or reproduced in part or as whole without the consent of the Designer.
Reproduction or use without written permission of the Designer is prohibited.