SKO332

p. Milewska

13.06.2019

Załącznik nr 1
do Regulaminu budżetu obywatelskiego
w Toruniu
przyjętego uchwałą nr 52/19
Rady Miasta Torunia z dnia 7 lutego 2019r.

FORMULARZ ZGŁASZANIA PROJEKTÓW DO BUDŻETU OBYWATELSKIEGO W TORUNIU NA 2020 R.

UWAGA!!!

- Prosimy o czytelne wypełnienie formularza.
- Formularz można też wypełnić za pomocą Internetu, a następnie wydrukować i przynieść lub przysłać do Urzędu Miasta Torunia. Zajrzyj na www.budzet.torun.pl

URZĄD MIASTA TORUNIA
Wydział Kształcenia i Edukacji Informacji
SEKRETARIAT
data wpływu 13. 06. 2019
L. dz. PP-38951.2019

A. WNIOSKODAWCA:

B. NAZWA PROJEKTU (maksymalnie 10 słów):

PLAC ZABAW

C. TYP PROJEKTU (zaznacz jedną pozycję):

☐ *projekt ogólnomiejski*

X *projekt lokalny*

W przypadku zaznaczenia opcji „projekt lokalny" wskaż okręg (pulę środków):

☐ *Bielawy-Grębocin*
☐ *Bydgoskie*
☐ *Chełmińskie*
☐ *Czerniewice*
☐ *Jakubskie-Mokre*
☐ *Kaszczorek*
☐ *Podgórz*
☐ *Rubinkowo*
☐ *Rudak*
x *Skarpa*
☐ *Staromiejskie*
☐ *Stawki*
☐ *Wrzosy*

D. OPIS PROJEKTU

Proszę opisać, co dokładnie ma zostać wykonane, podać główne działania związane z realizacją zadania, podać uzasadnienie dla realizacji projektu:

Rewitalizacja istniejącego boiska usytuowanego pomiędzy budynkami Kusocińskiego 6,16 a Malinowskiego 5 , 7 w nieruchomości Anna z przystosowaniem na plac zabaw dla dzieci (3-8 lat) o nawierzchni bezpiecznej Flexi-Step gr 4 cm – 305 m^2, obrzeże placu – krawężnik elastyczny Flexki-Step – 60 m. Powierzchnia bezpieczna całkowita 304,87m^2 w tym: płytki czerwone 191,02 m^2, płytki zielone 90,00m^2, płytki żółte 23,85m^2.

Zakres prac:

Wykonanie powierzchni bezpiecznej 304,87m^2 oraz obrzeża placu.
Wyposażenie placu zabaw w elementy z serii Limako: zestaw zabawowy DOMETO 3-2 - 1 szt., Bujak SALTI 1 – 3 szt., Bujak SIDI 1 – 2 szt., Bujak SIDI 2 – 1 szt., Bujak SIDI 3 – 1 szt., Bujak RINGO – 1 szt., huśtawka wagowa BALANCILO 1 – 2 szt., huśtawka wahadłowa ARCO1 – 1 szt., huśtawka wahadłowa BIRDO – 1 szt., karuzela TURNADO – 1 szt., ławka SEGO 1 – 3 szt., ławka SEGO 2 – 2 szt. Regulamin placu zabaw 1 szt., Kosze betonowe na śmieci 3 szt.
Wymiana istniejących 4 słupów oświetleniowych i lamp na lamp LED.
Wymiana ogrodzenia na ogrodzenie panelowe przetłaczane ocynkowane powlekane lib malowane proszkowo w kolorze zielonym RAL 6005 h=1,2 m pręty grubości min. 5 mm długość 73 mb.

E. LOKALIZACJA, MIEJSCE REALIZACJI

Ulica, numer, rejon ulic, numer działki, inne istotne informacje na temat lokalizacji

Toruń, osiedle „Na Skarpie" ul. Kusocińskiego 6, 16 a Malinowskiego 5, 7
Obręb 59 numer działki 94/13

F. OPIS PROJEKTU NA STRONĘ INTERNETOWĄ

Proszę podać opis projektu, który zostanie opublikowany na stronie internetowej (maksymalnie 1 200 znaków ze spacjami):

Rewitalizacja ostatniego fragmentu boiska na którym w pierwszym etapie powstała siłownia zewnętrzna, w drugim etapie zrealizowano „Certyfikowany i bezpieczny plac zabaw dostosowany dla wszystkich – bez barier". Obecny etap zepnie w klamrę teren byłego boiska po betonowym korcie. Powstanie atrakcyjny i kolorowy plac zabaw dla dzieci w przedziale wiekowym od 3 lat do 8 lat.

G. SZACUNKOWY KOSZT PROJEKTU

Proszę podać szacunkowy koszt realizacji projektu, z podziałem na poszczególne elementy składowe:

Przewidywany koszt zadania 217000,00zł.

H. ZAŁĄCZNIKI

x Lista poparcia dla projektu (obowiązkowe)

x Oświadczenie podmiotu zewnętrznego o współpracy, (patrz §13 ust.4 pkt 4 Regulaminu) *

x Mapy**

x Zdjęcia**

□ Inne (np. dodatkowe ekspertyzy, rekomendacje, analizy prawne)**

** Jeśli realizacja wymaga współpracy z podmiotem zewnętrznym*

***Informacja nieobowiązkowa*

I. OŚWIADCZENIA

1. Dla wnioskodawców, którzy w momencie składania wniosku ukończyli 18. rok życia

Oświadczam, że:

1) W dniu złożenia wniosku do Budżetu obywatelskiego w Toruniu mam ukończone 18 lat;
2) Dane podane w formularzu wniosku są prawdziwe i aktualne;
3) Zapoznałem/am się i akceptuję Regulamin budżetu obywatelskiego w Toruniu;
4) Zapoznałem/am się z klauzulą informacyjną dotyczącą przetwarzania danych osobowych w procedurze Budżetu obywatelskiego w Toruniu, znajdującą się na ostatniej stronie formularza wniosku;
5) Ponoszę odpowiedzialność prawną za dane i informacje zamieszczone w formularzu wniosku.

Toruń,	*Data:* *12.06.2019 r.*	*Czytelny podpis składającego wniosek:* Waldemar Rożs

---

2. Dla rodzica / opiekuna prawnego osoby małoletniej składającej projekt, która w momencie składania wniosku nie ukończyła 18. roku życia

Oświadczam, że:

1) Jestem rodzicem / opiekunem prawnym osoby składającej niniejszy projekt w ramach Budżetu obywatelskiego w Toruniu;
2) Akceptuję udział mojego dziecka / podopiecznego w procedurze Budżetu obywatelskiego w Toruniu;
3) Zapoznałem/am się z treścią projektu składanego przez moje dziecko / podopiecznego;
4) Potwierdzam prawdziwość i aktualność danych, które zostały podane w formularzu;
5) Zapoznałem/am się z klauzulą informacyjną dotyczącą przetwarzania danych osobowych w procedurze Budżetu obywatelskiego w Toruniu, znajdującą się na ostatniej stronie formularza wniosku;
6) Ponoszę odpowiedzialność prawną za wszelkie dane zamieszczone w formularzu wniosku.

Toruń,	*Data:*	*Czytelny podpis składającego wniosek:*

J. KLAUZULA INFORMACYJNA

Po co zbieramy i przetwarzamy dane osobowe?
Wszystkie osoby składające wnioski z projektami do Budżetu obywatelskiego w Toruniu prosimy o podanie swoich danych osobowych. Jest to niezbędne i służy sprawdzeniu, czy w procedurze składania wniosków biorą udział osoby do tego uprawnione, zgodnie wymogami Regulaminu budżetu obywatelskiego, przyjętego uchwałą nr 52/19 Rady Miasta Torunia. Sprawdzamy wiek wnioskodawcy, a jeśli jest niepełnoletni czy ma zgodę rodziców/opiekunów na złożenie wniosku, czy jest mieszkańcem Torunia, liczbę zgłoszonych projektów, uprawnienie do zgłaszania projektów do wybranej puli lokalnej. Kontaktujemy się z wnioskodawcą w toku prowadzenia weryfikacji formalnej i merytorycznej, w celu uzyskania koniecznych wyjaśnień i niezbędnych informacji oraz dokonania dodatkowych uzgodnień, o ile zajdzie taka potrzeba.

Jakie dane zbieramy?
Wnioskodawców prosimy o podanie następujących danych: imię i nazwisko, adres zamieszkania, nr PESEL, adresu e-mail, numeru telefonu. W przypadku osób niepełnoletnich prosimy także o podanie imienia i nazwiska oraz kontaktu do rodzica / opiekuna prawnego wnioskodawcy.

Jaka jest podstawa przetwarzania danych?
Podstawą przetwarzania danych jest art. 6 ust. 1 lit c) Rozporządzenia Parlamentu Europejskiego i Rady (UE) 2016/679 z dnia 27 kwietnia 2016 r. w sprawie ochrony osób fizycznych w związku z przetwarzaniem danych osobowych i w sprawie swobodnego przepływu tych danych oraz uchylenia dyrektywy 95/46/WE. Zgodnie z tym przepisem dane są zbierane i przetwarzane, ponieważ jest to niezbędne do wypełnienia obowiązku prawnego ciążącego na Prezydencie Miasta Torunia, który jest administratorem tych danych.

Czy zbieranie tych danych jest konieczne?
Tak. Bez tych danych nie moglibyśmy dokonać weryfikacji wniosku pod kątem jego zgodności z wymaganiami Regulaminu budżetu obywatelskiego, który obowiązuje na terenie Gminy Miasta Toruń.

Jak długo będziemy przetwarzać i przechowywać zebrane dane osobowe?
Dane wnioskodawców, którzy przygotowują wniosek za pomocą systemu internetowego są usuwane z naszego serwera po zakończeniu procedury, tj. nie później niż do 15 listopada roku, w którym nabór był prowadzony. Dane zawarte w dokumentacji papierowej są gromadzone i archiwizowane zgodnie z obowiązującymi przepisami dotyczącymi archiwizacji dokumentów.

Czy udostępnimy komuś zebrane dane osobowe?
Nie. Danych nikomu nie udostępniamy. Nie będziemy ich także wykorzystywać do żadnych innych celów.

Administrator danych osobowych
Administratorem danych osobowych jest Prezydent Miasta Torunia, z siedzibą w Toruniu, ul. Wały gen. Sikorskiego 8, 87-100 Toruń. Administrator przykłada dużą wagę do ochrony prywatności oraz poufności danych osobowych. Z należytą starannością dobiera i stosuje odpowiednie środki techniczne i organizacyjne zapewniające ochronę przetwarzanych danych osobowych, zabezpiecza dane osobowe przed ich udostępnieniem osobom nieupoważnionym, jak również przed ich przetwarzaniem z naruszeniem obowiązujących przepisów prawa.

Prawa osób podających dane osobowe
W związku z przetwarzaniem danych osobowych osobom biorącym udział w procedurze Budżetu obywatelskiego w Toruniu przysługują następujące uprawnienia:
a) prawo dostępu do danych osobowych, w tym prawo do uzyskania kopii tych danych;
b) prawo do żądania sprostowania (poprawiania) danych osobowych;
c) prawo do żądania usunięcia danych osobowych (tzw. prawo do bycia zapomnianym);
d) prawo do żądania ograniczenia przetwarzania danych osobowych;
e) prawo do przenoszenia i aktualizacji danych;
f) prawo sprzeciwu wobec przetwarzania danych.
W przypadku powzięcia informacji o niezgodnym z prawem przetwarzaniu danych osobowych każdemu przysługuje prawo wniesienia skargi do Prezesa Urzędu Ochrony Danych Osobowych.

Szczegółowych informacji dotyczących złożenia żądania wynikającego z praw osób, których dane są przetwarzane udziela Inspektor Ochrony Danych. W celu złożenia żądania związanego z wykonaniem praw należy skierować wniosek na adres: iod@um.torun.pl lub udać się do naszej siedziby w Toruniu, ul. Wały Gen. Sikorskiego 8, 87-100 Toruń.

BUDŻET OBYWATELSKI W TORUNIU NA 2020 R.

OŚWIADCZENIE
DLA ZADAŃ INWESTYCYJNYCH I REMONTOWYCH

W imieniu:

Spółdzielni Mieszkaniowej „Na Skarpie" w Toruniu ul. Kard. St. Wyszyńskiego 6

zwanego dalej „właścicielem"

oświadczamy, że w przypadku podjęcia się przez Gminę Miasta Toruń realizacji zadania zgłoszonego przez mieszkańców w procedurze budżetu obywatelskiego, zgodnie z uchwałą nr 52/2019 Rady Miasta Torunia z dnia 07.02.2019 r., polegającego na:

Rewitalizacja istniejącego boiska usytuowanego pomiędzy budynkami Kusocińskiego 6 , 16 a Malinowskiego 5, 7 w nieruchomości „Anna" z przystosowaniem na plac zabaw wyposażonym w elementy zabawowe o nawierzchni poliuretanowej – bezpiecznej.

(wpisać nazwę i zakres rzeczowy projektu, którego dotyczy oświadczenie)

zwanego dalej „zadaniem",

w wyniku czego na terenie będącym naszą własnością zostanie wybudowany / wyremontowany obiekt: Plac zabaw dla dzieci od 3 do 8 lat.

podpiszemy z Gminą Miasta Toruń umowę zawierającą m.in. niżej wymienione postanowienia:

1) Właściciel oświadcza, że jest ~~jedynym właścicielem~~/właścicielem w (jakiej?) 6139223/9990319 części* nieruchomości przy ul. Kusocińskiego 6, 16 a Malinowskiego 5, 7, na której realizowane ma być zadanie.
2) Właściciel wyraża zgodę na realizację zadania przez Gminę Miasta Toruń.
3) Właściciel udostępnia nieodpłatnie Gminie Miasta Toruń powierzchnię pod realizację zadania na czas trwania wykonawstwa.
4) Zadanie zostanie zrealizowane staraniem i na koszt Gminy Miasta Toruń.
5) Po zrealizowaniu zadania Właściciel zobowiązuje się do udostępnienia obiektu wszystkim mieszkańcom miasta poprzez zapewnienie publicznego dostępu do obiektu.

6) Po zrealizowaniu zadania Właściciel zobowiązuje się do utrzymania obiektu w należytym stanie. Odpowiedzialność za ewentualne szkody powstałe wskutek niewłaściwego utrzymania obiektu ponosić będzie Właściciel.
7) Właściciel zobowiązuje się do ubezpieczenia obiektu (w tym majątkowego i od odpowiedzialności cywilnej) i jego zabezpieczenia przed dewastacją, uszkodzeniem lub innymi zdarzeniami mogącymi w sposób trwały uniemożliwić dalszą eksploatację obiektu lub w znaczny sposób pomniejszyć jego wartość.
8) Właściciel zobowiązuje się do ponoszenia kosztów eksploatacji obiektu, w tym w szczególności: utrzymania czystości, oświetlenia, napraw i remontów odtworzeniowych bez możliwości dochodzenia roszczeń z tego tytułu od Gminy Miasta Toruń.
9) W okresie 10 lat (w przypadku inwestycji) lub 5 lat (w przypadku remontu) od daty przekazania obiektu do użytkowania Właściciel zobowiązuje się nie zbywać nieruchomości, na której wykonany/ wyremontowany został obiekt bez zgody Gminy Miasta Toruń.
10) Gmina Miasta Toruń zastrzega sobie prawo do wyrażenia zgody na zbycie pod warunkiem przeniesienia przez Właściciela zobowiązań wynikających z niniejszej umowy na nabywcę.
11) W przypadku niewywiązywania się przez Właściciela z obowiązków wynikających z umowy Gminie Miasta Toruń przysługiwać będzie roszczenie o zwrot kosztów poniesionych na realizację zadania pomniejszonych proporcjonalnie do upływu czasu (1/120 miesięcznie w przypadku inwestycji lub 1/60 miesięcznie w przypadku remontu) wraz z odsetkami ustawowymi liczonymi jak dla zaległości podatkowych, od dnia wystąpienia z roszczeniem do dnia zapłaty.

**niepotrzebne skreślić*

Z-ca Prezesa
ds. techniczno-eksploatacyjnych
Małgorzata Bednarska-Wojciechowska

Prezes Zarządu
Wojciech Plechota

.....

Podpisy osób prawnie umocowanych do zaciągania zobowiązań w imieniu Właściciela (właściwy dokument potwierdzający prawne umocowanie do podpisów w załączeniu).

Plac zabaw bez barier
Fit Park Silownia Zewnętrzna
pow. (23×25) = 575 m²
Fit Park Silownia
Plac zabaw
Malinowskiego 5
Malinowskiego 7
Kusocińskiego 6
Kusocińskiego 16
245m5
264m5
247m5
246m5
260m5
242p
BNEh
BNEi
5-5C
7-7B
16-16C
21h

Osiedle „Na Skarpie" w Toruniu
Plac zabaw – Nieruchomość „Anna"
Ul. Kusocińskiego 6, 16 oraz Malinowskiego 5 , 7

www.projekty-placow-zabaw.pl

Plac zabaw z wyposażeniem z serii Limako:

Zestaw zabawowy DOMETO 3-2	1 szt.
Bujak SALTI 1	3 szt.
Bujak SIDI 1	2 szt.
Bujak SIDI 2	1 szt.
Bujak SIDI 3	1 szt.
Bujak RINGO	1 szt.
Huśtawka wagowa BALANCILO 1	2 szt.
Huśtawka wahadłowa ARCO1	1 szt.
Huśtawka wahadłowa BIRDO	1 szt.
Karuzela TURNADO	1 szt.
Ławka SEGO 1	3 szt.
Ławka SEGO 2	2 szt.
Nawierzchnia bezpieczna FLEXI-STEP gr 4 cm	305 m^2
Obrzeże placu - krawężnik elastyczny FLEXI-STEP	60 m

Powierzchnia bezpieczna całkowita: 304,87 m^2
w tym:
- płytki czerwone: 191,02 m^2
- płytki zielone: 90,00 m^2
- płytki żółte: 23,85 m^2

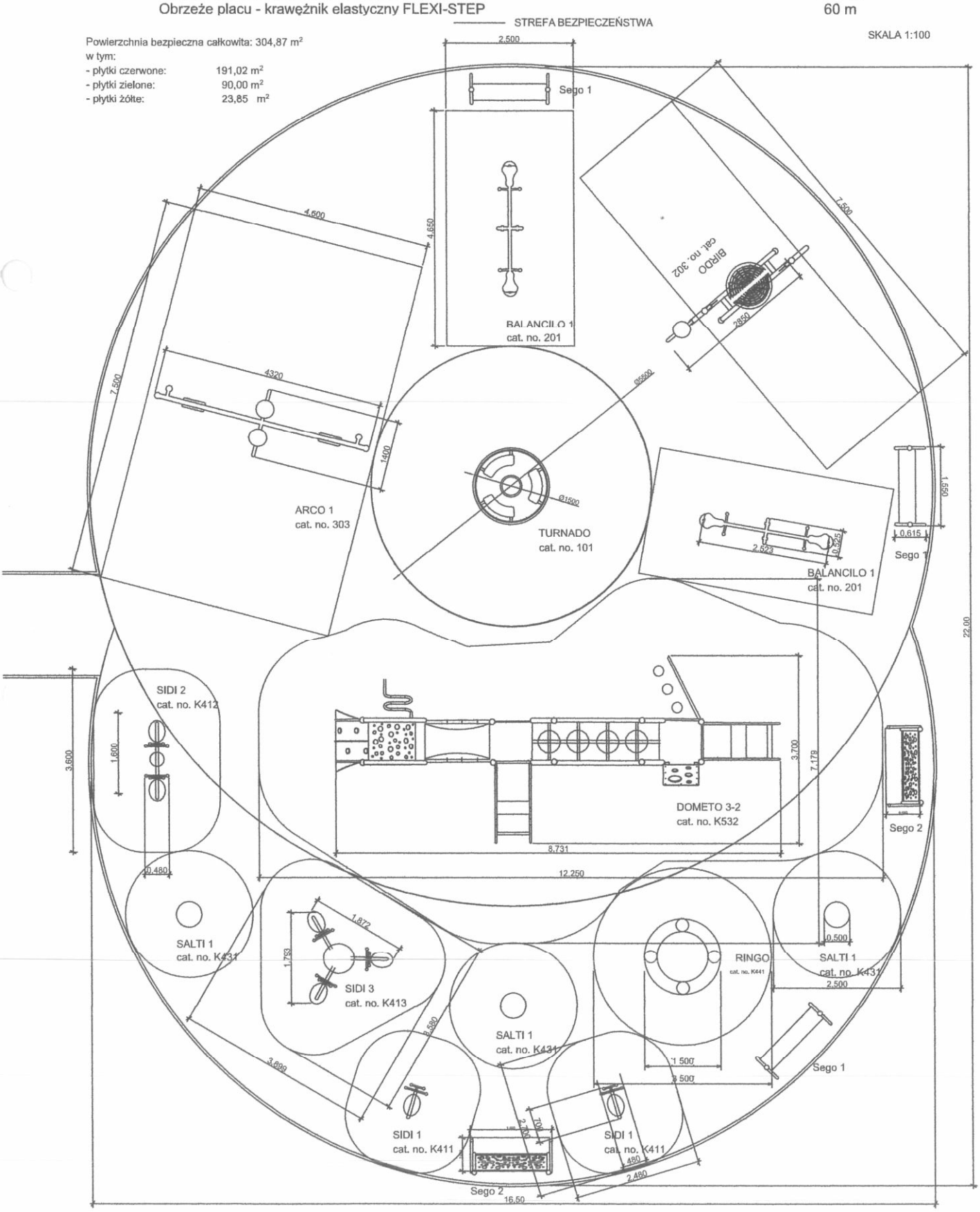

Plac zabaw – specyfikacja

Zestawienie materiałów niezbędnych do budowy placu zabaw

Produkt	ilość
Zestaw zabawowy DOMETO 3-2	1 szt.
Huśtawka wahadłowa ARCO	1 szt.
Huśtawka wahadłowa BIRDO	1 szt.
Bujak SALTI 1	3 szt.
Bujak SIDI 1	2 szt.
Bujak SIDI 2	1 szt.
Bujak SIDI 3	1 szt.
Bujak RINGO	1 szt.
Karuzela TURNADO	1 szt.
Huśtawka wagowa BALANCILO 1	2 szt.
Ławka SEGO 1	3 szt.
Ławka SEGO 2	2 szt.

URZĄDZENIA ZABAWOWE

Zestaw Dometo 3-2

nr katalogowy K532

Opis

Zestaw zabawowy 3-wieżowy o stylistyce nawiązującej do kształtów ślimaka i żywych kolorach. Konstrukcja wykonana jest ze stali nierdzewnej, odpornej na warunki atmosferyczne i intensywne użytkowanie; konstrukcja spawana (nie dopuszcza się stosowania klamr). Rury główne zakończone są kulistymi elementami dekoracyjnymi. Podłoga wykonana jest z płyty HPL z fakturą antypoślizgową co zapewnia bezpieczeństwo użytkowania oraz zapobiega nagrzewaniu się na słońcu oraz łatwemu zmrożeniu zimą.

Urządzenie zawiera:

- 1-ną wieżę z ażurowym dachem wygiętym w łuk,
- 2 wieże z metalowymi słupkami wygiętymi w łuk,
- 2 zjeżdżalnie wykonane ze stali nierdzewnej,
- 1 trap wejściowy z okrągłymi nakładkami, liną i poręczami,
- 1-ną drabinkę wejściową w formie spirali,
- 1-ną ściankę wspinaczkową skośną z otworami,
- 1-ną drabinkę wejściową w formie metalowych słupków zakończonych kolorowymi, okrągłymi nakładkami z poręczą,
- 3 podesty z fakturą antypoślizgową złączone między sobą mostkami,
- 1 mostek w formie kolorowych krążków z metalowymi poręczami,
- 1 mostek o podłodze z fakturą antypoślizgową i balustradami linowymi.

Dane techniczne

- Wymiary urządzenia (LxWxH): 8,75 x 3,7 x 2,85 m
- Wysokość swobodnego upadku: 0,9 m
- Strefa bezpieczeństwa: 12,25 x 7,20 m
- Certyfikat potwierdzający zgodność z normą PN-EN 1176-1:2009 i PN-EN 1176-3:2009

Dopuszcza się różnice wymiarów nie większe niż +/– 5%

Materiały

- Konstrukcja oraz elementy dodatkowe (poręcze, uchwyty, wsporniki itp.) wykonane ze stali nierdzewnej AISI 304, z rur ∅ 76,1 x 2,0 mm (w tym 2 rury gięte), ∅ 42,4 x 3,6 mm i ∅ 33,7 x 2,0 mm oraz profili: 40 x 40 x 2,0 mm,
- Ślizg i poręcze zjeżdżalni wykonane ze stali nierdzewnej,
- Podest wykonany z płyty HPL o fakturze antypoślizgowej o grubości 10 mm,

- Dach, trap wejściowy, fragmenty burt zjeżdżali oraz ścianka wspinaczkowa wykonane z trójwarstwowego, kolorowego tworzywa HDPE o grubości 15 mm.

Dopuszcza się różnice wymiarów nie większe niż +/– 5%

Wymagane dokumenty dotyczące urządzenia, które należy dołączyć do oferty

Certyfikat potwierdzający zgodność z normą PN-EN 1176-1:2009 i PN-EN 1176-3:2009. W trosce o bezpieczeństwo dzieci urządzenie musi posiadać certyfikat na zgodność z powyższymi normami wydany przez akredytowaną jednostkę certyfikującą np. TUV, INT itp. Nie dopuszcza się „certyfikatów" wystawionych przez nieuprawnioną jednostkę certyfikującą tj. nie posiadającą akredytacji PCA (lub równoważnej w przypadku jednostek z zagranicy); nie dopuszcza się także przedstawienia zamiast certyfikatu - deklaracji zgodności lub certyfikatów wystawianych przez producenta, dystrybutora, oferenta urządzenia czy inny podmiot.

Sposób montażu

Zestaw betonowany jest w gruncie lub przykręcany do prefabrykowanego fundamentu. Strefa bezpieczeństwa wokół urządzenia powinna zostać pokryta bezpieczną nawierzchnią (np. płytami gumowymi Flexi-Step) zapewniającą ochronę przed upadkiem zgodnym z wysokością swobodnego upadku przypisaną zabawce.

Stosowanie urządzeń równoważnych

W trosce o jakość i bezpieczeństwo użytkowania urządzenia oraz w celu wyeliminowania jakichkolwiek wątpliwości oświadczamy, że kategorycznie nie dopuszcza się stosowania produktów zbudowanych z inny materiałów niż opisane powyżej oraz nie dopuszcza się jakichkolwiek odstępstw od przedstawionych parametrów technicznych ponad tolerancję +/– 5% (dotyczy to zarówno wymiarów urządzenia – patrz punkt „Dane techniczne" oraz budowy urządzenia – patrz punkt „Materiały".) Nie dopuszcza się także stosowania urządzeń nie posiadających certyfikatu akredytowanej jednostki, potwierdzającego zgodność z w/w normą (dokumenty typu Deklaracja Zgodności czy certyfikaty jednostek bez akredytacji PCA nie mogą być uznane jako równoważne).

Sposób przeprowadzenia odbioru urządzenia

Urządzenie musi posiadać wymiary zgodne z opisanymi, a także być wykonane z materiałów zgodnych z opisem. Musi być zainstalowane stabilnie, w sposób umożliwiający bezpieczne użytkowanie. W strefie bezpieczeństwa wokół urządzenia nie mogą występować żadne przeszkody.

Użytkowanie i konserwacja

- urządzenia są elementami wyposażenia placów zabaw / placów rekreacyjnych i wyłącznie do tego celu powinny służyć,
- poszczególne grupy urządzeń dedykowane są do użytku dla określonych grup wiekowych (zgodnie z Kartami Technicznymi urządzeń) – należy bezwzględnie przestrzegać tych wskazań,
- bezwzględnie należy dbać, aby na powierzchni schodów, podestów, siedzisk itp. nie znajdowały się kamienie lub inne twarde przedmioty, które mogą spowodować ich uszkodzenie,
- należy unikać wnoszenia na urządzenia lub ich części ziemi lub błota a także systematycznie usuwać pojawiające się inne zabrudzenia (liście, kamienie, papiery, śmieci, igliwie etc.), użytkownik obowiązany jest prowadzić bieżącą pielęgnację urządzenia,
- w przypadku zabrudzenia powierzchni urządzeń ziemią, piaskiem czy błotem należy oczyścić je przy pomocy silnego strumienia wody, większe śmieci można usunąć ręcznie lub przy użyciu szczotki,

- bezwzględnie należy zapobiegać dostawaniu się do elementów mechanicznych urządzeń (przekładnie, łożyska itp.) zabrudzeń, które mogą je uszkodzić (np. piasek),
- należy unikać zabrudzeń olejem, emulsją asfaltową oraz innymi środkami chemicznymi powodującymi odbarwienie powierzchni urządzeń,
- nie dopuszczać do sytuacji, aby fragmenty urządzeń znajdowały się w wodzie np. poprzez nieprawidłowe wyprofilowanie podłoża nieprzepuszczalnego lub niezastosowania drenażu w podłożu przepuszczalnym,

Rysunki techniczne

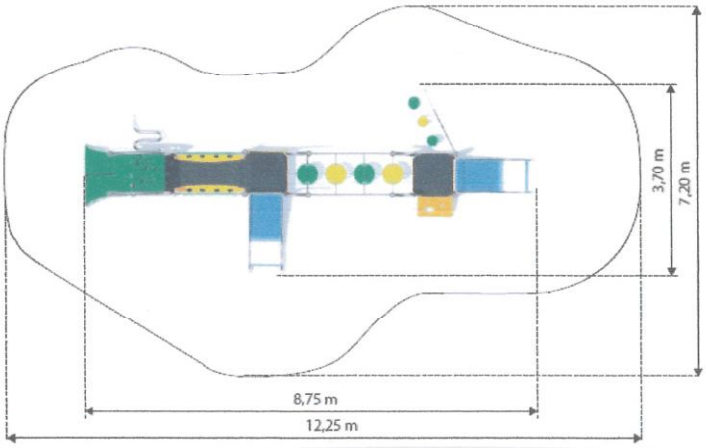

Bujak Salti 1

nr katalogowy K431

Opis

Bujak z jednym siedziskiem na sprężynie w kształcie nawiązującym do ślimaka. Konstrukcja wykonana jest ze stali nierdzewnej, odpornej na warunki atmosferyczne i intensywne użytkowanie.

Urządzenie zawiera:

- 1-no siedzenie na sprężynie.

Dane techniczne

- Wymiary urządzenia (LxWxH): 0,5 x 0,5 x 0,45 m
- Wysokość swobodnego upadku: 0,46 m
- Strefa bezpieczeństwa: 2,5 x 2,5 m

Dopuszcza się różnice wymiarów nie większe niż +/– 5%

Materiały

- Konstrukcja huśtawki wykonana jest ze stali nierdzewnej AISI 304,
- Siedzisko wykonane jest z tworzywa HDPE.

Dopuszcza się różnice wymiarów nie większe niż +/– 5%

Sposób montażu

Bujak betonowany jest w gruncie lub przykręcany do prefabrykowanego fundamentu. Strefa bezpieczeństwa wokół urządzenia powinna zostać pokryta bezpieczną nawierzchnią (np. płytami gumowymi Flexi-Step) zapewniającą ochronę przed upadkiem zgodnym z wysokością swobodnego upadku przypisaną zabawce.

Stosowanie urządzeń równoważnych

W trosce o jakość i bezpieczeństwo użytkowania urządzenia oraz w celu wyeliminowania jakichkolwiek wątpliwości oświadczamy, że kategorycznie nie dopuszcza się stosowania produktów zbudowanych z inny materiałów niż opisane powyżej oraz nie dopuszcza się jakichkolwiek odstępstw od przedstawionych parametrów technicznych ponad tolerancję +/– 5% (dotyczy to zarówno wymiarów urządzenia – patrz punkt „Dane techniczne" oraz budowy urządzenia – patrz punkt „Materiały".)

Sposób przeprowadzenia odbioru urządzenia

Urządzenie musi posiadać wymiary zgodne z opisanymi, a także być wykonane z materiałów zgodnych z opisem. Musi być zainstalowane stabilnie, w sposób umożliwiający bezpieczne użytkowanie. W strefie bezpieczeństwa wokół urządzenia nie mogą występować żadne przeszkody.

Użytkowanie i konserwacja

- urządzenia są elementami wyposażenia placów zabaw / placów rekreacyjnych i wyłącznie do tego celu powinny służyć,
- poszczególne grupy urządzeń dedykowane są do użytku dla określonych grup wiekowych (zgodnie z Kartami Technicznymi urządzeń) – należy bezwzględnie przestrzegać tych wskazań,
- bezwzględnie należy dbać, aby na powierzchni schodów, podestów, siedzisk itp. nie znajdowały się kamienie lub inne twarde przedmioty, które mogą spowodować ich uszkodzenie,
- należy unikać wnoszenia na urządzenia lub ich części ziemi lub błota a także systematycznie usuwać pojawiające się inne zabrudzenia (liście, kamienie, papiery, śmieci, igliwie etc.), użytkownik obowiązany jest prowadzić bieżącą pielęgnację urządzenia,
- w przypadku zabrudzenia powierzchni urządzeń ziemią, piaskiem czy błotem należy oczyścić je przy pomocy silnego strumienia wody, większe śmieci można usunąć ręcznie lub przy użyciu szczotki,
- bezwzględnie należy zapobiegać dostawaniu się do elementów mechanicznych urządzeń (przekładnie, łożyska itp.) zabrudzeń, które mogą je uszkodzić (np. piasek),
- należy unikać zabrudzeń olejem, emulsją asfaltową oraz innymi środkami chemicznymi powodującymi odbarwienie powierzchni urządzeń,
- nie dopuszczać do sytuacji, aby fragmenty urządzeń znajdowały się w wodzie np. poprzez nieprawidłowe wyprofilowanie podłoża nieprzepuszczalnego lub niezastosowania drenażu w podłożu przepuszczalnym.

Rysunki techniczne

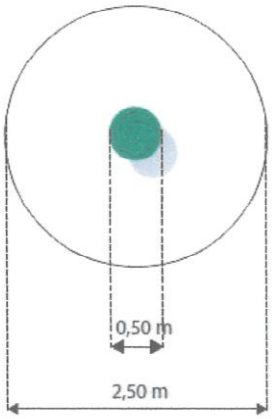

Bujak Sidi 1

nr katalogowy K411

Opis

Bujak z jednym siedziskiem na sprężynie w kształcie nawiązującym do ślimaka. Konstrukcja wykonana jest ze stali nierdzewnej, odpornej na warunki atmosferyczne i intensywne użytkowanie.

Urządzenie zawiera:

- 1-no siedzenie z metalowym uchwytem rozchodzącym się na boki,
- sprężynę,
- podpórkę na nogi.

Dane techniczne

- Wymiary urządzenia (LxWxH): 0,7 x 0,48 x 0,8 m
- Wysokość swobodnego upadku: 0,46 m
- Strefa bezpieczeństwa: 2,7 x 2,7 m

Dopuszcza się różnice wymiarów nie większe niż +/– 5%

Materiały

- Konstrukcja huśtawki wykonana jest ze stali nierdzewnej AISI 304,
- Siedzisko wykonane jest z tworzywa HDPE.

Dopuszcza się różnice wymiarów nie większe niż +/– 5%

Sposób montażu
Bujak betonowany jest w gruncie lub przykręcany do prefabrykowanego fundamentu. Strefa bezpieczeństwa wokół urządzenia powinna zostać pokryta bezpieczną nawierzchnią (np. płytami gumowymi Flexi-Step) zapewniającą ochronę przed upadkiem zgodnym z wysokością swobodnego upadku przypisaną zabawce.

Stosowanie urządzeń równoważnych
W trosce o jakość i bezpieczeństwo użytkowania urządzenia oraz w celu wyeliminowania jakichkolwiek wątpliwości oświadczamy, że kategorycznie nie dopuszcza się stosowania produktów zbudowanych z inny materiałów niż opisane powyżej oraz nie dopuszcza się jakichkolwiek odstępstw od przedstawionych parametrów technicznych ponad tolerancję +/– 5% (dotyczy to zarówno wymiarów urządzenia – patrz punkt „Dane techniczne" oraz budowy urządzenia – patrz punkt „Materiały".)

Sposób przeprowadzenia odbioru urządzenia
Urządzenie musi posiadać wymiary zgodne z opisanymi, a także być wykonane z materiałów zgodnych z opisem. Musi być zainstalowane stabilnie, w sposób umożliwiający bezpieczne użytkowanie. W strefie bezpieczeństwa wokół urządzenia nie mogą występować żadne przeszkody.

Użytkowanie i konserwacja
- urządzenia są elementami wyposażenia placów zabaw / placów rekreacyjnych i wyłącznie do tego celu powinny służyć,
- poszczególne grupy urządzeń dedykowane są do użytku dla określonych grup wiekowych (zgodnie z Kartami Technicznymi urządzeń) – należy bezwzględnie przestrzegać tych wskazań,
- bezwzględnie należy dbać, aby na powierzchni schodów, podestów, siedzisk itp. nie znajdowały się kamienie lub inne twarde przedmioty, które mogą spowodować ich uszkodzenie,
- należy unikać wnoszenia na urządzenia lub ich części ziemi lub błota a także systematycznie usuwać pojawiające się inne zabrudzenia (liście, kamienie, papiery, śmieci, igliwie etc.), użytkownik obowiązany jest prowadzić bieżącą pielęgnację urządzenia,
- w przypadku zabrudzenia powierzchni urządzeń ziemią, piaskiem czy błotem należy oczyścić je przy pomocy silnego strumienia wody, większe śmieci można usunąć ręcznie lub przy użyciu szczotki,
- bezwzględnie należy zapobiegać dostawaniu się do elementów mechanicznych urządzeń (przekładnie, łożyska itp.) zabrudzeń, które mogą je uszkodzić (np. piasek),
- należy unikać zabrudzeń olejem, emulsją asfaltową oraz innymi środkami chemicznymi powodującymi odbarwienie powierzchni urządzeń,
- nie dopuszczać do sytuacji, aby fragmenty urządzeń znajdowały się w wodzie np. poprzez nieprawidłowe wyprofilowanie podłoża nieprzepuszczalnego lub niezastosowania drenażu w podłożu przepuszczalnym.

Rysunki techniczne

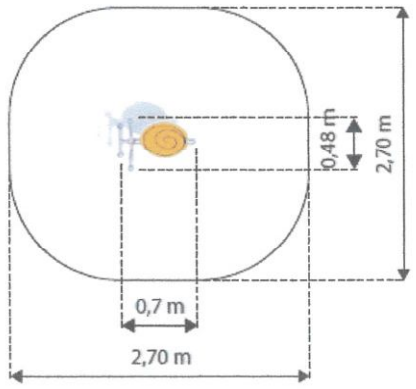

Bujak Sidi 2

nr katalogowy K412

Opis

Bujak z dwoma siedziskami na sprężynie w kształcie nawiązującym do ślimaka. Konstrukcja wykonana jest ze stali nierdzewnej, odpornej na warunki atmosferyczne i intensywne użytkowanie.

Urządzenie zawiera:

- dwa siedzenia z metalowymi uchwytami rozchodzącymi się na boki,
- sprężynę,
- podpórkę na nogi do każdego siedzenia.

Dane techniczne

- Wymiary urządzenia (LxWxH): 1,6 x 0,48 x 0,8 m
- Wysokość swobodnego upadku: 0,46 m
- Strefa bezpieczeństwa: 3,6 x 2,48 m

Dopuszcza się różnice wymiarów nie większe niż +/– 5%

Materiały

- Konstrukcja huśtawki wykonana jest ze stali nierdzewnej AISI 304,
- Siedziska wykonane są z tworzywa HDPE.

Dopuszcza się różnice wymiarów nie większe niż +/– 5%

Sposób montażu

Bujak betonowany jest w gruncie lub przykręcany do prefabrykowanego fundamentu. Strefa bezpieczeństwa wokół urządzenia powinna zostać pokryta bezpieczną nawierzchnią (np. płytami gumowymi Flexi-Step) zapewniającą ochronę przed upadkiem zgodnym z wysokością swobodnego upadku przypisaną zabawce.

Stosowanie urządzeń równoważnych
W trosce o jakość i bezpieczeństwo użytkowania urządzenia oraz w celu wyeliminowania jakichkolwiek wątpliwości oświadczamy, że kategorycznie nie dopuszcza się stosowania produktów zbudowanych z inny materiałów niż opisane powyżej oraz nie dopuszcza się jakichkolwiek odstępstw od przedstawionych parametrów technicznych ponad tolerancję +/– 5% (dotyczy to zarówno wymiarów urządzenia – patrz punkt „Dane techniczne" oraz budowy urządzenia – patrz punkt „Materiały".)

Sposób przeprowadzenia odbioru urządzenia
Urządzenie musi posiadać wymiary zgodne z opisanymi, a także być wykonane z materiałów zgodnych z opisem. Musi być zainstalowane stabilnie, w sposób umożliwiający bezpieczne użytkowanie. W strefie bezpieczeństwa wokół urządzenia nie mogą występować żadne przeszkody.

Użytkowanie i konserwacja
- urządzenia są elementami wyposażenia placów zabaw / placów rekreacyjnych i wyłącznie do tego celu powinny służyć,
- poszczególne grupy urządzeń dedykowane są do użytku dla określonych grup wiekowych (zgodnie z Kartami Technicznymi urządzeń) – należy bezwzględnie przestrzegać tych wskazań,
- bezwzględnie należy dbać, aby na powierzchni schodów, podestów, siedzisk itp. nie znajdowały się kamienie lub inne twarde przedmioty, które mogą spowodować ich uszkodzenie,
- należy unikać wnoszenia na urządzenia lub ich części ziemi lub błota a także systematycznie usuwać pojawiające się inne zabrudzenia (liście, kamienie, papiery, śmieci, igliwie etc.), użytkownik obowiązany jest prowadzić bieżącą pielęgnację urządzenia,
- w przypadku zabrudzenia powierzchni urządzeń ziemią, piaskiem czy błotem należy oczyścić je przy pomocy silnego strumienia wody, większe śmieci można usunąć ręcznie lub przy użyciu szczotki,
- bezwzględnie należy zapobiegać dostawaniu się do elementów mechanicznych urządzeń (przekładnie, łożyska itp.) zabrudzeń, które mogą je uszkodzić (np. piasek),
- należy unikać zabrudzeń olejem, emulsją asfaltową oraz innymi środkami chemicznymi powodującymi odbarwienie powierzchni urządzeń,
- nie dopuszczać do sytuacji, aby fragmenty urządzeń znajdowały się w wodzie np. poprzez nieprawidłowe wyprofilowanie podłoża nieprzepuszczalnego lub niezastosowania drenażu w podłożu przepuszczalnym,

Rysunki techniczne

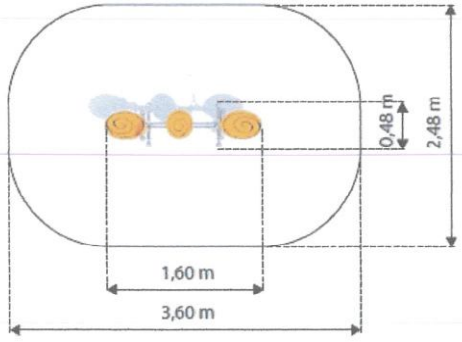

Bujak Sidi 3
nr katalogowy K413

Opis
Bujak z trzema siedziskami na sprężynach w kształcie nawiązującym do ślimaka. Konstrukcja wykonana jest ze stali nierdzewnej, odpornej na warunki atmosferyczne i intensywne użytkowanie.

Urządzenie zawiera:
- trzy siedzenia z metalowymi uchwytami rozchodzącymi się na boki,
- trzy sprężyny,
- dodatkowe siedzenie pośrodku bujaka,
- podpórkę na nogi do każdego siedzenia.

Dane techniczne
- Wymiary urządzenia (LxWxH): 1,9 x 1,6 x 0,8 m
- Wysokość swobodnego upadku: 0,46 m
- Strefa bezpieczeństwa: 3,9 x 3,9 m

Dopuszcza się różnice wymiarów nie większe niż +/– 5%

Materiały
- Konstrukcja huśtawki wykonana jest ze stali nierdzewnej AISI 304,
- Siedziska wykonane są z tworzywa HDPE.

Dopuszcza się różnice wymiarów nie większe niż +/– 5%

Sposób montażu
Bujak betonowany jest w gruncie lub przykręcany do prefabrykowanego fundamentu. Strefa bezpieczeństwa wokół urządzenia powinna zostać pokryta bezpieczną nawierzchnią (np. płytami gumowymi Flexi-Step) zapewniającą ochronę przed upadkiem zgodnym z wysokością swobodnego upadku przypisaną zabawce.

Stosowanie urządzeń równoważnych
W trosce o jakość i bezpieczeństwo użytkowania urządzenia oraz w celu wyeliminowania jakichkolwiek wątpliwości oświadczamy, że kategorycznie nie dopuszcza się stosowania produktów zbudowanych z inny materiałów niż opisane powyżej oraz nie dopuszcza się jakichkolwiek odstępstw od przedstawionych parametrów technicznych ponad tolerancję +/– 5% (dotyczy to zarówno wymiarów urządzenia – patrz punkt „Dane techniczne" oraz budowy urządzenia – patrz punkt „Materiały".)

Sposób przeprowadzenia odbioru urządzenia

Urządzenie musi posiadać wymiary zgodne z opisanymi, a także być wykonane z materiałów zgodnych z opisem. Musi być zainstalowane stabilnie, w sposób umożliwiający bezpieczne użytkowanie. W strefie bezpieczeństwa wokół urządzenia nie mogą występować żadne przeszkody.

Użytkowanie i konserwacja

- urządzenia są elementami wyposażenia placów zabaw / placów rekreacyjnych i wyłącznie do tego celu powinny służyć,
- poszczególne grupy urządzeń dedykowane są do użytku dla określonych grup wiekowych (zgodnie z Kartami Technicznymi urządzeń) – należy bezwzględnie przestrzegać tych wskazań,
- bezwzględnie należy dbać, aby na powierzchni schodów, podestów, siedzisk itp. nie znajdowały się kamienie lub inne twarde przedmioty, które mogą spowodować ich uszkodzenie,
- należy unikać wnoszenia na urządzenia lub ich części ziemi lub błota a także systematycznie usuwać pojawiające się inne zabrudzenia (liście, kamienie, papiery, śmieci, igliwie etc.), użytkownik obowiązany jest prowadzić bieżącą pielęgnację urządzenia,
- w przypadku zabrudzenia powierzchni urządzeń ziemią, piaskiem czy błotem należy oczyścić je przy pomocy silnego strumienia wody, większe śmieci można usunąć ręcznie lub przy użyciu szczotki,
- bezwzględnie należy zapobiegać dostawaniu się do elementów mechanicznych urządzeń (przekładnie, łożyska itp.) zabrudzeń, które mogą je uszkodzić (np. piasek),
- należy unikać zabrudzeń olejem, emulsją asfaltową oraz innymi środkami chemicznymi powodującymi odbarwienie powierzchni urządzeń,
- nie dopuszczać do sytuacji, aby fragmenty urządzeń znajdowały się w wodzie np. poprzez nieprawidłowe wyprofilowanie podłoża nieprzepuszczalnego lub niezastosowania drenażu w podłożu przepuszczalnym,

Rysunki techniczne

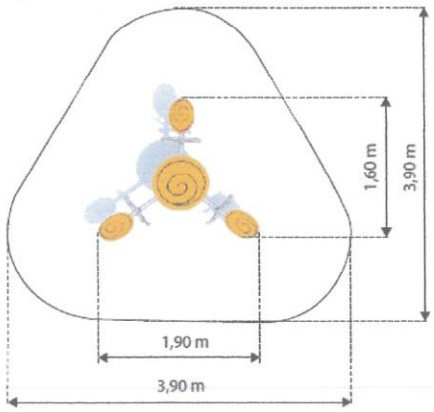

Bujak Ringo

nr katalogowy K441

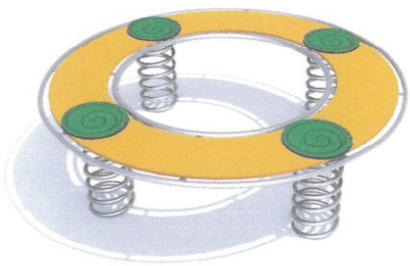

Opis

Bujak z siedziskami w formie obręczy na sprężynach w kształcie nawiązującym do ślimaka. Konstrukcja wykonana jest ze stali nierdzewnej, odpornej na warunki atmosferyczne i intensywne użytkowanie.

Urządzenie zawiera:

- cztery siedzenia złączone między sobą obręczą,
- cztery sprężyny pod każdym siedzeniem.

Dane techniczne

- Wymiary urządzenia (LxWxH): 1,5 x 1,5 x 0,45 m
- Wysokość swobodnego upadku: 0,46 m
- Strefa bezpieczeństwa: 3,5 x 3,5 m

Dopuszcza się różnice wymiarów nie większe niż +/– 5%

Materiały

- Konstrukcja huśtawki wykonana jest ze stali nierdzewnej AISI 304,
- Siedziska wykonane są z tworzywa HDPE.

Dopuszcza się różnice wymiarów nie większe niż +/– 5%

Sposób montażu

Bujak betonowany jest w gruncie lub przykręcany do prefabrykowanego fundamentu. Strefa bezpieczeństwa wokół urządzenia powinna zostać pokryta bezpieczną nawierzchnią (np. płytami gumowymi Flexi-Step) zapewniającą ochronę przed upadkiem zgodnym z wysokością swobodnego upadku przypisaną zabawce.

Stosowanie urządzeń równoważnych

W trosce o jakość i bezpieczeństwo użytkowania urządzenia oraz w celu wyeliminowania jakichkolwiek wątpliwości oświadczamy, że kategorycznie nie dopuszcza się stosowania produktów zbudowanych z inny materiałów niż opisane powyżej oraz nie dopuszcza się jakichkolwiek odstępstw od przedstawionych parametrów technicznych ponad tolerancję +/– 5% (dotyczy to zarówno wymiarów urządzenia – patrz punkt „Dane techniczne" oraz budowy urządzenia – patrz punkt „Materiały".)

Sposób przeprowadzenia odbioru urządzenia

Urządzenie musi posiadać wymiary zgodne z opisanymi, a także być wykonane z materiałów zgodnych z opisem. Musi być zainstalowane stabilnie, w sposób umożliwiający bezpieczne użytkowanie. W strefie bezpieczeństwa wokół urządzenia nie mogą występować żadne przeszkody.

Użytkowanie i konserwacja

- urządzenia są elementami wyposażenia placów zabaw / placów rekreacyjnych i wyłącznie do tego celu powinny służyć,
- poszczególne grupy urządzeń dedykowane są do użytku dla określonych grup wiekowych (zgodnie z Kartami Technicznymi urządzeń) – należy bezwzględnie przestrzegać tych wskazań,
- bezwzględnie należy dbać, aby na powierzchni schodów, podestów, siedzisk itp. nie znajdowały się kamienie lub inne twarde przedmioty, które mogą spowodować ich uszkodzenie,
- należy unikać wnoszenia na urządzenia lub ich części ziemi lub błota a także systematycznie usuwać pojawiające się inne zabrudzenia (liście, kamienie, papiery, śmieci, igliwie etc.), użytkownik obowiązany jest prowadzić bieżącą pielęgnację urządzenia,
- w przypadku zabrudzenia powierzchni urządzeń ziemią, piaskiem czy błotem należy oczyścić je przy pomocy silnego strumienia wody, większe śmieci można usunąć ręcznie lub przy użyciu szczotki,
- bezwzględnie należy zapobiegać dostawaniu się do elementów mechanicznych urządzeń (przekładnie, łożyska itp.) zabrudzeń, które mogą je uszkodzić (np. piasek),
- należy unikać zabrudzeń olejem, emulsją asfaltową oraz innymi środkami chemicznymi powodującymi odbarwienie powierzchni urządzeń,
- nie dopuszczać do sytuacji, aby fragmenty urządzeń znajdowały się w wodzie np. poprzez nieprawidłowe wyprofilowanie podłoża nieprzepuszczalnego lub niezastosowania drenażu w podłożu przepuszczalnym,

Rysunki techniczne

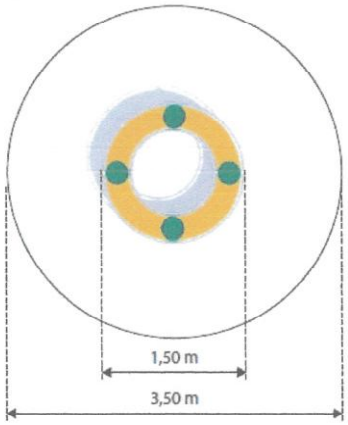

Huśtawka wagowa Balancilo 1

nr katalogowy K201

Opis

Huśtawka wagowa z dwoma siedziskami o stylistyce nawiązującej do kształtów ślimaka. Konstrukcja wykonana jest ze stali nierdzewnej, odpornej na warunki atmosferyczne i intensywne użytkowanie. Rury zakończone są kulistymi elementami dekoracyjnymi. Siedziska wykonane są z materiału HDPE, co zapewnia bezpieczeństwo użytkowania oraz zapobiega nagrzewaniu się na słońcu oraz łatwemu zmrożeniu zimą.

Urządzenie zawiera:

- konstrukcję wykonaną ze stali nierdzewnej,
- 2 siedziska,
- 2 metalowe uchwyty w formie czułków, rozchodzącymi się na boki,
- 2 odbojniki z gumy.

Dane techniczne

- Wymiary urządzenia (LxWxH): 2,65 x 0,5 x 0,85 m
- Wysokość swobodnego upadku: 0,8 m
- Strefa bezpieczeństwa: 4,65 x 2,50 m
- Certyfikat potwierdzający zgodność z normą PN-EN 1176-1:2009 i PN-EN 1176-6:2009

Dopuszcza się różnice wymiarów nie większe niż +/– 5%

Materiały

- Konstrukcja huśtawki wykonana ze stali nierdzewnej AISI 304, z rur ∅ 60,3 x 3,6 mm, ∅ 33,7 x 2,0 mm i profili 40 x 40 x 2,0 mm,
- Siedziska wykonane z tworzywa HDPE 15 mm.

Dopuszcza się różnice wymiarów nie większe niż +/– 5%

Wymagane dokumenty dotyczące urządzenia, które należy dołączyć do oferty

Certyfikat potwierdzający zgodność z normą PN-EN 1176-1:2009 i PN-EN 1176-6:2009. W trosce o bezpieczeństwo dzieci urządzenie musi posiadać certyfikat na zgodność z powyższymi normami wydany przez akredytowaną jednostkę certyfikującą np. TUV, INT itp. Nie dopuszcza się „certyfikatów" wystawionych przez nieuprawnioną jednostkę certyfikującą tj. nie posiadającą akredytacji PCA (lub równoważnej w przypadku jednostek z zagranicy); nie dopuszcza się także przedstawienia zamiast certyfikatu - deklaracji zgodności wystawianych przez producenta, dystrybutora, oferenta urządzenia czy inny podmiot.

Sposób montażu

Karuzela betonowana jest w gruncie lub przykręcana do prefabrykowanego fundamentu. Strefa bezpieczeństwa wokół urządzenia powinna zostać pokryta bezpieczną nawierzchnią (np. płytami

gumowymi Flexi-Step) zapewniającą ochronę przed upadkiem zgodnym z wysokością swobodnego upadku przypisaną zabawce.

Stosowanie urządzeń równoważnych

W trosce o jakość i bezpieczeństwo użytkowania urządzenia oraz w celu wyeliminowania jakichkolwiek wątpliwości oświadczamy, że kategorycznie nie dopuszcza się stosowania produktów zbudowanych z inny materiałów niż opisane powyżej oraz nie dopuszcza się jakichkolwiek odstępstw od przedstawionych parametrów technicznych ponad tolerancję +/– 5% (dotyczy to zarówno wymiarów urządzenia – patrz punkt „Dane techniczne" oraz budowy urządzenia – patrz punkt „Materiały".) Nie dopuszcza się także stosowania urządzeń nie posiadających certyfikatu akredytowanej jednostki, potwierdzającego zgodność z w/w normą (dokumenty typu Deklaracja Zgodności czy certyfikaty jednostek bez akredytacji PCA nie mogą być uznane jako równoważne).

Sposób przeprowadzenia odbioru urządzenia

Urządzenie musi posiadać wymiary zgodne z opisanymi, a także być wykonane z materiałów zgodnych z opisem. Musi być zainstalowane stabilnie, w sposób umożliwiający bezpieczne użytkowanie. W strefie bezpieczeństwa wokół urządzenia nie mogą występować żadne przeszkody.

Użytkowanie i konserwacja

- urządzenia są elementami wyposażenia placów zabaw / placów rekreacyjnych i wyłącznie do tego celu powinny służyć,
- poszczególne grupy urządzeń dedykowane są do użytku dla określonych grup wiekowych (zgodnie z Kartami Technicznymi urządzeń) – należy bezwzględnie przestrzegać tych wskazań,
- bezwzględnie należy dbać, aby na powierzchni schodów, podestów, siedzisk itp. nie znajdowały się kamienie lub inne twarde przedmioty, które mogą spowodować ich uszkodzenie,
- należy unikać wnoszenia na urządzenia lub ich części ziemi lub błota a także systematycznie usuwać pojawiające się inne zabrudzenia (liście, kamienie, papiery, śmieci, igliwie etc.), użytkownik obowiązany jest prowadzić bieżącą pielęgnację urządzenia,
- w przypadku zabrudzenia powierzchni urządzeń ziemią, piaskiem czy błotem należy oczyścić je przy pomocy silnego strumienia wody, większe śmieci można usunąć ręcznie lub przy użyciu szczotki,
- bezwzględnie należy zapobiegać dostawaniu się do elementów mechanicznych urządzeń (przekładnie, łożyska itp.) zabrudzeń, które mogą je uszkodzić (np. piasek),
- należy unikać zabrudzeń olejem, emulsją asfaltową oraz innymi środkami chemicznymi powodującymi odbarwienie powierzchni urządzeń,
- nie dopuszczać do sytuacji, aby fragmenty urządzeń znajdowały się w wodzie np. poprzez nieprawidłowe wyprofilowanie podłoża nieprzepuszczalnego lub niezastosowania drenażu w podłożu przepuszczalnym,

Rysunki techniczne

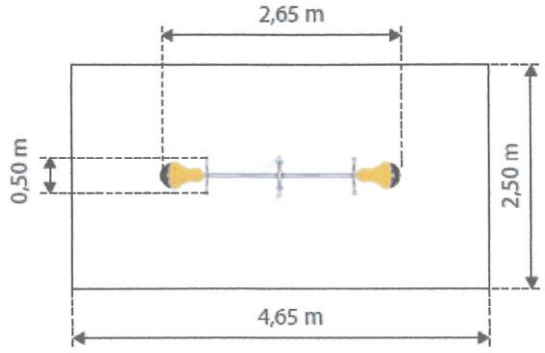

Huśtawka wahadłowa Arco

nr katalogowy K303a

Opis

Huśtawka wahadłowa o stylistyce nawiązującej do kształtów ślimaka, 2-siedziskowa z dodatkową ławeczką 2-osobową umieszczoną centralnie. Konstrukcja wykonana jest ze stali nierdzewnej, odpornej na warunki atmosferyczne i intensywne użytkowanie. Rury zakończone są kulistymi elementami dekoracyjnymi. Siedziska dodatkowe, oparte na spiralnych podstawkach, wykonane są z materiału HDPE, co zapewnia bezpieczeństwo użytkowania oraz zapobiega nagrzewaniu się na słońcu oraz łatwemu zmrożeniu zimą.

Urządzenie zawiera:

- konstrukcję w formie dwóch łuków wykonaną z giętych rur ze stali nierdzewnej,
- 2 siedziska dostępne w formie płaskiej deski lub koszyka, każde zawieszone na 2-ch nierdzewnych łańcuchach do konstrukcji,
- ławeczkę 2-osobową umieszczoną centralnie pomiędzy łukami konstrukcji huśtawki, z okrągłym siedziskiem i podstawą wykonaną z rur wygiętych w spiralę,
- elementy dekoracyjne na słupku nawiązujące do kształtów ślimaka,

Dane techniczne

- Wymiary urządzenia (LxWxH): 4,32 x 1,4 x 2,5 m
- Wysokość swobodnego upadku: 1,3 m
- Strefa bezpieczeństwa: 7,50 x 4,60 m
- Certyfikat potwierdzający zgodność z normą PN-EN 1176-1:2009 i PN-EN 1176-2:2009

Dopuszcza się różnice wymiarów nie większe niż +/- 5%

Materiały

- Konstrukcja huśtawki wykonana ze stali nierdzewnej AISI 304, z rur O 88,9 x 4,0 mm, O 60,3 x

2,0 mm i profili 40 x 40 x 2,0 mm,
Siedziska wykonane z tworzywa HDPE 15 mm.
Dopuszcza się różnice wymiarów nie większe niż +/- 5%

Rysunki techniczne

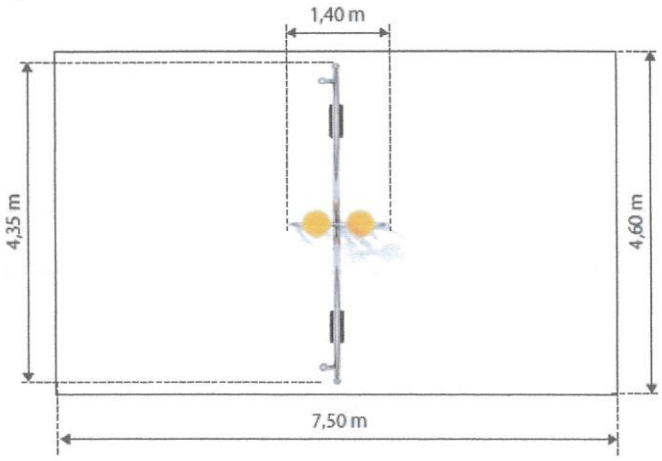

Huśtawka wahadłowa Birdo

nr katalogowy K302

Opis

Huśtawka wahadłowa o stylistyce nawiązującej do kształtów ślimaka, 1-siedziskowa (tzw. bocianie gniazdo) z dodatkową ławeczką 1-osobową. Konstrukcja wykonana jest ze stali nierdzewnej, odpornej na warunki atmosferyczne i intensywne użytkowanie. Rury zakończone są kulistymi elementami dekoracyjnymi. Siedzisko dodatkowe, oparte na spiralnej podstawce, wykonane jest z materiału HDPE, co zapewnia bezpieczeństwo użytkowania oraz zapobiega nagrzewaniu się na słońcu oraz łatwemu zmrożeniu zimą.

Urządzenie zawiera:

- konstrukcję w formie dwóch połączonych ze sobą rur w formie łuku wykonanego ze stali nierdzewnej,
- 1 siedziska w formie tzw. bocianiego gniazda wykonanego z lin, zawieszone na 2-ch nierdzewnych łańcuchach do konstrukcji,
- ławeczkę 1-osobową, z okrągłym siedziskiem i podstawą wykonaną z rury wygiętej w spiralę,
- element dekoracyjny na słupku nawiązujący do kształtów ślimaka,

Dane techniczne

- Wymiary urządzenia (LxWxH): 3,34 x 1,0 x 2,4 m
- Wysokość swobodnego upadku: 1,3 m

- Strefa bezpieczeństwa: 7,50 x 2,35 m
- Certyfikat potwierdzający zgodność z normą PN-EN 1176-1:2009 i PN-EN 1176-2:2009

Dopuszcza się różnice wymiarów nie większe niż +/– 5%

Materiały

- Konstrukcja huśtawki wykonana ze stali nierdzewnej AISI 304, z rur ∅ 88,9 x 4,0 mm, ∅ 60,3 x 2,0 mm i profili 40 x 40 x 2,0 mm,
- Siedzisko ławeczki wykonane z tworzywa HDPE 15 mm.

Dopuszcza się różnice wymiarów nie większe niż +/– 5%

Wymagane dokumenty dotyczące urządzenia, które należy dołączyć do oferty

Certyfikat potwierdzający zgodność z normą PN-EN 1176-1:2009 i PN-EN 1176-2:2009. W trosce o bezpieczeństwo dzieci urządzenie musi posiadać certyfikat na zgodność z powyższymi normami wydany przez akredytowaną jednostkę certyfikującą np. TUV, INT itp. Nie dopuszcza się „certyfikatów" wystawionych przez nieuprawnioną jednostkę certyfikującą tj. nie posiadającą akredytacji PCA (lub równoważnej w przypadku jednostek z zagranicy); nie dopuszcza się także przedstawienia zamiast certyfikatu - deklaracji zgodności wystawianych przez producenta, dystrybutora, oferenta urządzenia czy inny podmiot.

Sposób montażu

Karuzela betonowana jest w gruncie lub przykręcana do prefabrykowanego fundamentu. Strefa bezpieczeństwa wokół urządzenia powinna zostać pokryta bezpieczną nawierzchnią (np. płytami gumowymi Flexi-Step) zapewniającą ochronę przed upadkiem zgodnym z wysokością swobodnego upadku przypisaną zabawce.

Stosowanie urządzeń równoważnych

W trosce o jakość i bezpieczeństwo użytkowania urządzenia oraz w celu wyeliminowania jakichkolwiek wątpliwości oświadczamy, że kategorycznie nie dopuszcza się stosowania produktów zbudowanych z inny materiałów niż opisane powyżej oraz nie dopuszcza się jakichkolwiek odstępstw od przedstawionych parametrów technicznych ponad tolerancję +/– 5% (dotyczy to zarówno wymiarów urządzenia – patrz punkt „Dane techniczne" oraz budowy urządzenia – patrz punkt „Materiały".) Nie dopuszcza się także stosowania urządzeń nie posiadających certyfikatu akredytowanej jednostki, potwierdzającego zgodność z w/w normą (dokumenty typu Deklaracja Zgodności czy certyfikaty jednostek bez akredytacji PCA nie mogą być uznane jako równoważne).

Sposób przeprowadzenia odbioru urządzenia

Urządzenie musi posiadać wymiary zgodne z opisanymi, a także być wykonane z materiałów zgodnych z opisem. Musi być zainstalowane stabilnie, w sposób umożliwiający bezpieczne użytkowanie. W strefie bezpieczeństwa wokół urządzenia nie mogą występować żadne przeszkody.

Użytkowanie i konserwacja

- urządzenia są elementami wyposażenia placów zabaw / placów rekreacyjnych i wyłącznie do tego celu powinny służyć,
- poszczególne grupy urządzeń dedykowane są do użytku dla określonych grup wiekowych (zgodnie z Kartami Technicznymi urządzeń) – należy bezwzględnie przestrzegać tych wskazań,
- bezwzględnie należy dbać, aby na powierzchni schodów, podestów, siedzisk itp. nie znajdowały się kamienie lub inne twarde przedmioty, które mogą spowodować ich uszkodzenie,

- należy unikać wnoszenia na urządzenia lub ich części ziemi lub błota a także systematycznie usuwać pojawiające się inne zabrudzenia (liście, kamienie, papiery, śmieci, igliwie etc.), użytkownik obowiązany jest prowadzić bieżącą pielęgnację urządzenia,
- w przypadku zabrudzenia powierzchni urządzeń ziemią, piaskiem czy błotem należy oczyścić je przy pomocy silnego strumienia wody, większe śmieci można usunąć ręcznie lub przy użyciu szczotki,
- bezwzględnie należy zapobiegać dostawaniu się do elementów mechanicznych urządzeń (przekładnie, łożyska itp.) zabrudzeń, które mogą je uszkodzić (np. piasek),
- należy unikać zabrudzeń olejem, emulsją asfaltową oraz innymi środkami chemicznymi powodującymi odbarwienie powierzchni urządzeń,
- nie dopuszczać do sytuacji, aby fragmenty urządzeń znajdowały się w wodzie np. poprzez nieprawidłowe wyprofilowanie podłoża nieprzepuszczalnego lub niezastosowania drenażu w podłożu przepuszczalnym.

Rysunki techniczne

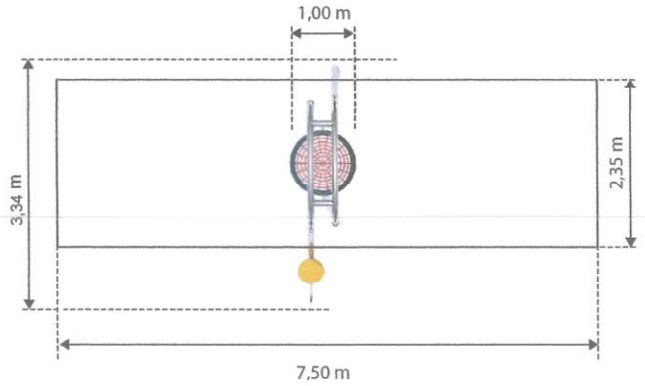

Karuzela Turnado

nr katalogowy K101

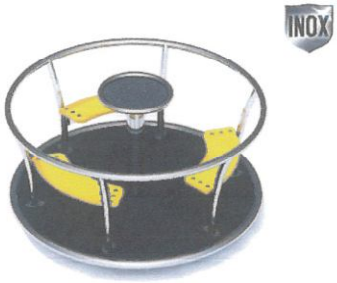

Opis

Karuzela tarczowa z trzema siedziskami. Konstrukcja wykonana ze jest ze stali nierdzewnej, odpornej na warunki atmosferyczne i intensywne użytkowanie. Podłoga wykonana jest z płyty HPL z fakturą antypoślizgową co zapewnia bezpieczeństwo użytkowania oraz zapobiega nagrzewaniu się na słońcu oraz łatwemu zmrożeniu zimą.

Urządzenie zawiera:

- Oparcie w formie okrągłej obręczy,
- Podłogę okrągłą z fakturą antypoślizgową,
- Trzy ławki,
- Grzybek napędowy,

- Fundament.

Dane techniczne
- Wymiary urządzenia (LxWxH): 1,5 x 1,5 x 0,8 m
- Wysokość swobodnego upadku: 0,8 m
- Strefa bezpieczeństwa: ∅ 5,5 m
- Certyfikat potwierdzający zgodność z normą PN-EN 1176-1:2008 i PN-EN 1176-5:2008

Dopuszcza się różnice wymiarów nie większe niż +/– 5%

Materiały
- Konstrukcja karuzeli, oparcia, obręcz podłogi oraz grzybek napędowy wykonane ze stali nierdzewnej AISI 304, z rur ∅ 114,3 x 3,2 mm, ∅ 42,4 x 2,0 mm, ∅ 33,7 x 2,0 mm, płaskowników 50 x 5 mm i profili 40 x 20 x 2,0 mm,
- Podłoga wykonana z płyty HPL 10 mm o fakturze antypoślizgowej.
- Siedziska wykonane z tworzywa HDPE 15 mm.

Dopuszcza się różnice wymiarów nie większe niż +/– 5%

Wymagane dokumenty dotyczące urządzenia, które należy dołączyć do oferty
Certyfikat potwierdzający zgodność z normą PN-EN 1176-1:2008 i PN-EN 1176-5:2008. W trosce o bezpieczeństwo dzieci urządzenie musi posiadać certyfikat na zgodność z powyższymi normami wydany przez akredytowaną jednostkę certyfikującą np. TUV, INT itp. Nie dopuszcza się „certyfikatów" wystawionych przez nieuprawnioną jednostkę certyfikującą tj. nie posiadającą akredytacji PCA (lub równoważnej w przypadku jednostek z zagranicy); nie dopuszcza się także przedstawienia zamiast certyfikatu - deklaracji zgodności wystawianych przez producenta, dystrybutora, oferenta urządzenia czy inny podmiot.

Sposób montażu
Karuzela betonowana jest w gruncie lub przykręcana do prefabrykowanego fundamentu. Strefa bezpieczeństwa wokół urządzenia powinna zostać pokryta bezpieczną nawierzchnią (np. płytami gumowymi Flexi-Step) zapewniającą ochronę przed upadkiem zgodnym z wysokością swobodnego upadku przypisaną zabawce.

Stosowanie urządzeń równoważnych
W trosce o jakość i bezpieczeństwo użytkowania urządzenia oraz w celu wyeliminowania jakichkolwiek wątpliwości oświadczamy, że kategorycznie nie dopuszcza się stosowania produktów zbudowanych z inny materiałów niż opisane powyżej oraz nie dopuszcza się jakichkolwiek odstępstw od przedstawionych parametrów technicznych ponad tolerancję +/– 5% (dotyczy to zarówno wymiarów urządzenia – patrz punkt „Dane techniczne" oraz budowy urządzenia – patrz punkt „Materiały".) Nie dopuszcza się także stosowania urządzeń nie posiadających certyfikatu akredytowanej jednostki, potwierdzającego zgodność z w/w normą (dokumenty typu Deklaracja Zgodności czy certyfikaty jednostek bez akredytacji PCA nie mogą być uznane jako równoważne).

Sposób przeprowadzenia odbioru urządzenia
Urządzenie musi posiadać wymiary zgodne z opisanymi, a także być wykonane z materiałów zgodnych z opisem. Musi być zainstalowane stabilnie, w sposób umożliwiający bezpieczne użytkowanie. W strefie bezpieczeństwa wokół urządzenia nie mogą występować żadne przeszkody.

Użytkowanie i konserwacja

- urządzenia są elementami wyposażenia placów zabaw / placów rekreacyjnych i wyłącznie do tego celu powinny służyć,
- poszczególne grupy urządzeń dedykowane są do użytku dla określonych grup wiekowych (zgodnie z Kartami Technicznymi urządzeń) – należy bezwzględnie przestrzegać tych wskazań,
- bezwzględnie należy dbać, aby na powierzchni schodów, podestów, siedzisk itp. nie znajdowały się kamienie lub inne twarde przedmioty, które mogą spowodować ich uszkodzenie,
- należy unikać wnoszenia na urządzenia lub ich części ziemi lub błota a także systematycznie usuwać pojawiające się inne zabrudzenia (liście, kamienie, papiery, śmieci, igliwie etc.), użytkownik obowiązany jest prowadzić bieżącą pielęgnację urządzenia,
- w przypadku zabrudzenia powierzchni urządzeń ziemią, piaskiem czy błotem należy oczyścić je przy pomocy silnego strumienia wody, większe śmieci można usunąć ręcznie lub przy użyciu szczotki,
- bezwzględnie należy zapobiegać dostawaniu się do elementów mechanicznych urządzeń (przekładnie, łożyska itp.) zabrudzeń, które mogą je uszkodzić (np. piasek),
- należy unikać zabrudzeń olejem, emulsją asfaltową oraz innymi środkami chemicznymi powodującymi odbarwienie powierzchni urządzeń,
- nie dopuszczać do sytuacji, aby fragmenty urządzeń znajdowały się w wodzie np. poprzez nieprawidłowe wyprofilowanie podłoża nieprzepuszczalnego lub niezastosowania drenażu w podłożu przepuszczalnym.

Rysunek techniczny

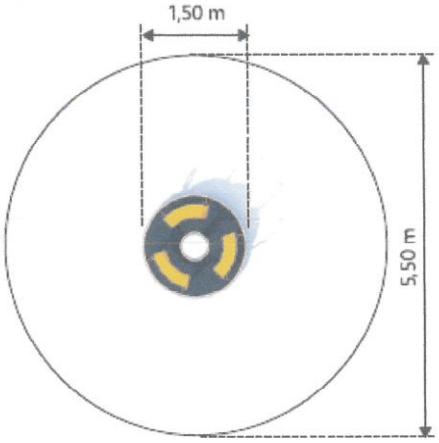

Ławka Sego 1
nr katalogowy K901

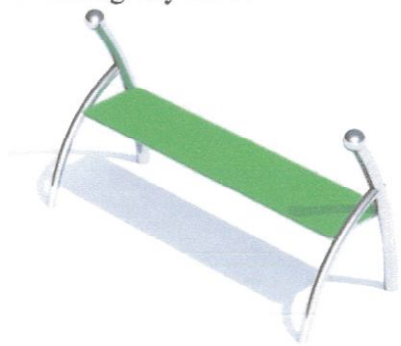

Opis
Ławka z jednym, podłużnym siedziskiem o stylistyce nawiązującej do kształtów ślimaka. Konstrukcja wykonana jest ze stali nierdzewnej, odpornej na warunki atmosferyczne i intensywne użytkowanie. Rury zakończone są kulistymi elementami dekoracyjnymi. Siedzisko wykonane jest z materiału HDPE, co zapewnia bezpieczeństwo użytkowania oraz zapobiega nagrzewaniu się na słońcu oraz łatwemu zmrożeniu zimą.

Urządzenie zawiera:
- 1 siedzenie z dwoma uchwytami po obu stronach.

Dane techniczne
- Wymiary urządzenia (LxWxH): 1,55 x 0,61 x 0,83 m

Dopuszcza się różnice wymiarów nie większe niż +/– 5%

Materiały
- Konstrukcja wykonana jest ze stali nierdzewnej,
- Siedzisko ławki wykonane z tworzywa HDPE.

Sposób montażu
Ławka betonowana jest w gruncie lub przykręcana do prefabrykowanego fundamentu.

Stosowanie urządzeń równoważnych
W trosce o jakość i bezpieczeństwo użytkowania urządzenia oraz w celu wyeliminowania jakichkolwiek wątpliwości oświadczamy, że kategorycznie nie dopuszcza się stosowania produktów zbudowanych z inny materiałów niż opisane powyżej oraz nie dopuszcza się jakichkolwiek odstępstw od przedstawionych parametrów technicznych ponad tolerancję +/– 5% (dotyczy to zarówno wymiarów urządzenia – patrz punkt „Dane techniczne" oraz budowy urządzenia – patrz punkt „Materiały".)

Sposób przeprowadzenia odbioru urządzenia
Urządzenie musi posiadać wymiary zgodne z opisanymi, a także być wykonane z materiałów zgodnych z opisem. Musi być zainstalowane stabilnie, w sposób umożliwiający bezpieczne użytkowanie. W strefie bezpieczeństwa wokół urządzenia nie mogą występować żadne przeszkody.

Użytkowanie i konserwacja

- urządzenia są elementami wyposażenia placów zabaw / placów rekreacyjnych i wyłącznie do tego celu powinny służyć,
- poszczególne grupy urządzeń dedykowane są do użytku dla określonych grup wiekowych (zgodnie z Kartami Technicznymi urządzeń) – należy bezwzględnie przestrzegać tych wskazań,
- bezwzględnie należy dbać, aby na powierzchni schodów, podestów, siedzisk itp. nie znajdowały się kamienie lub inne twarde przedmioty, które mogą spowodować ich uszkodzenie,
- należy unikać wnoszenia na urządzenia lub ich części ziemi lub błota a także systematycznie usuwać pojawiające się inne zabrudzenia (liście, kamienie, papiery, śmieci, igliwie etc.), użytkownik obowiązany jest prowadzić bieżącą pielęgnację urządzenia,
- w przypadku zabrudzenia powierzchni urządzeń ziemią, piaskiem czy błotem należy oczyścić je przy pomocy silnego strumienia wody, większe śmieci można usunąć ręcznie lub przy użyciu szczotki,
- bezwzględnie należy zapobiegać dostawaniu się do elementów mechanicznych urządzeń (przekładnie, łożyska itp.) zabrudzeń, które mogą je uszkodzić (np. piasek),
- należy unikać zabrudzeń olejem, emulsją asfaltową oraz innymi środkami chemicznymi powodującymi odbarwienie powierzchni urządzeń,
- nie dopuszczać do sytuacji, aby fragmenty urządzeń znajdowały się w wodzie np. poprzez nieprawidłowe wyprofilowanie podłoża nieprzepuszczalnego lub niezastosowania drenażu w podłożu przepuszczalnym.

Rysunki techniczne

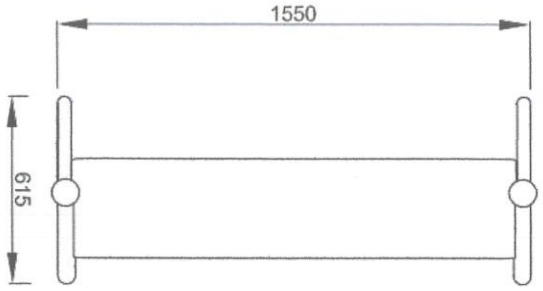

Ławka Sego 2
nr katalogowy K902

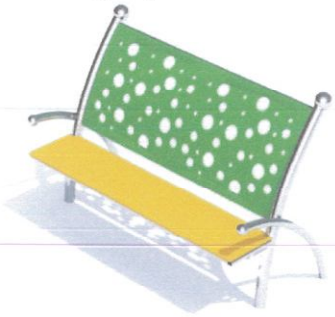

Opis
Ławka z jednym, podłużnym siedziskiem oraz oparciem na plecy z dekoracyjnymi wycięciami w kształcie kółek. Konstrukcja wykonana jest ze stali nierdzewnej, odpornej na warunki atmosferyczne i intensywne użytkowanie. Rury zakończone są kulistymi elementami dekoracyjnymi o stylistyce nawiązującej do kształtów ślimaka. Siedzisko wykonane jest z materiału HDPE, co zapewnia bezpieczeństwo użytkowania oraz zapobiega nagrzewaniu się na słońcu oraz łatwemu zmrożeniu zimą.

Urządzenie zawiera:
- 1 siedzenie z dwoma podpórkami pod ręce po obu stronach,
- 1 oparcie.

Dane techniczne
- Wymiary urządzenia (LxWxH): 1,6 x 0,66 x 1,05 m

Dopuszcza się różnice wymiarów nie większe niż +/– 5%

Materiały
- Konstrukcja wykonana jest ze stali nierdzewnej,
- Siedzisko ławki wykonane z tworzywa HDPE.

Sposób montażu
Ławka betonowana jest w gruncie lub przykręcana do prefabrykowanego fundamentu.

Stosowanie urządzeń równoważnych
W trosce o jakość i bezpieczeństwo użytkowania urządzenia oraz w celu wyeliminowania jakichkolwiek wątpliwości oświadczamy, że kategorycznie nie dopuszcza się stosowania produktów zbudowanych z inny materiałów niż opisane powyżej oraz nie dopuszcza się jakichkolwiek odstępstw od przedstawionych parametrów technicznych ponad tolerancję +/– 5% (dotyczy to zarówno wymiarów urządzenia – patrz punkt „Dane techniczne" oraz budowy urządzenia – patrz punkt „Materiały".)

Sposób przeprowadzenia odbioru urządzenia
Urządzenie musi posiadać wymiary zgodne z opisanymi, a także być wykonane z materiałów zgodnych z opisem. Musi być zainstalowane stabilnie, w sposób umożliwiający bezpieczne użytkowanie. W strefie bezpieczeństwa wokół urządzenia nie mogą występować żadne przeszkody.

Użytkowanie i konserwacja
- urządzenia są elementami wyposażenia placów zabaw / placów rekreacyjnych i wyłącznie do tego celu powinny służyć,
- poszczególne grupy urządzeń dedykowane są do użytku dla określonych grup wiekowych (zgodnie z Kartami Technicznymi urządzeń) – należy bezwzględnie przestrzegać tych wskazań,
- bezwzględnie należy dbać, aby na powierzchni schodów, podestów, siedzisk itp. nie znajdowały się kamienie lub inne twarde przedmioty, które mogą spowodować ich uszkodzenie,
- należy unikać wnoszenia na urządzenia lub ich części ziemi lub błota a także systematycznie usuwać pojawiające się inne zabrudzenia (liście, kamienie, papiery, śmieci, igliwie etc.), użytkownik obowiązany jest prowadzić bieżącą pielęgnację urządzenia,

- w przypadku zabrudzenia powierzchni urządzeń ziemią, piaskiem czy błotem należy oczyścić je przy pomocy silnego strumienia wody, większe śmieci można usunąć ręcznie lub przy użyciu szczotki,
- bezwzględnie należy zapobiegać dostawaniu się do elementów mechanicznych urządzeń (przekładnie, łożyska itp.) zabrudzeń, które mogą je uszkodzić (np. piasek),
- należy unikać zabrudzeń olejem, emulsją asfaltową oraz innymi środkami chemicznymi powodującymi odbarwienie powierzchni urządzeń,
- nie dopuszczać do sytuacji, aby fragmenty urządzeń znajdowały się w wodzie np. poprzez nieprawidłowe wyprofilowanie podłoża nieprzepuszczalnego lub niezastosowania drenażu w podłożu przepuszczalnym.
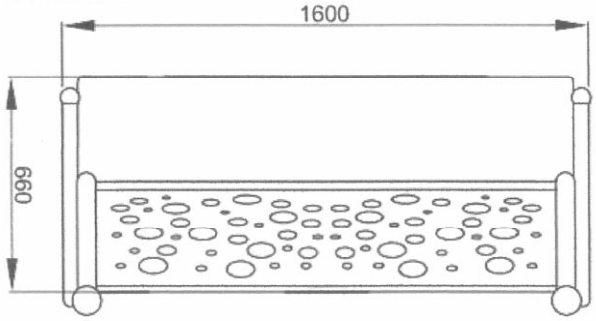
Rysunek techniczny